ФЕДЕРАЛЬНОЕ АГЕНТСТВО ЖЕЛЕЗНОДОРОЖНОГО ТРАНСПОРТА
Федеральное государственное бюджетное образовательное учреждение высшего образования
«Иркутский государственный университет путей сообщения»
(ФГБОУ ВО ИрГУПС)

Забайкальский институт железнодорожного транспорта –
филиал Федерального государственного бюджетного образовательного учреждения высшего образования «Иркутский государственный университет путей сообщения»
(ЗабИЖТ ИрГУПС)

УТВЕРЖДЕНА
приказом ректора
от «28» мая 2018 г. № 418-2

Б1.Б.1.39 Управление грузовой и коммерческой работой

рабочая программа дисциплины

Специальность – 23.05.04 Эксплуатация железных дорог
Специализация – Магистральный транспорт
Квалификация выпускника – Инженер путей сообщения
Форма обучения – заочная
Нормативный срок обучения – 6 лет
Кафедра-разработчик программы – Управление процессами перевозок

Общая трудоемкость в з.е. – 6
Часов по учебному плану – 216

Формы промежуточной аттестации на курсе:
зачет 4, экзамен 5,
курсовой проект 5

Распределение часов дисциплины по курсам

Курс	4		5		Итого	
Вид занятий	УП	РПД	УП	РПД	УП	РПД
Аудиторная контактная работа по видам учебных занятий	**12**	**12**	**14**	**14**	**26**	**26**
– лекции	6	6	6	6	12	12
– практические (семинарские)			8	8	8	8
– лабораторные	6	6			6	6
Самостоятельная работа	**56**	**56**	**112**	**112**	**168**	**168**
Зачет	**4**	**4**				
Экзамен			**18**	**18**	**18**	**18**
Итого	**72**	**72**	**144**	**144**	**216**	**216**

ЧИТА

Электронный документ выгружен из ЕИС ФГБОУ ВО ИрГУПС и соответствует оригиналу
Подписант ФГБОУ ВО ИрГУПС Трофимов Ю.А.
00a73c5b7b623a969ccad43a81ab346d50 с 08.12.2022 14:32 по 02.03.2024 14:32 GMT+03:00
Подпись соответствует файлу документа

Рабочая программа дисциплины разработана в соответствии с Федеральным государственным образовательным стандартом высшего образования – специалитет по специальности 23.05.04 «Эксплуатация железных дорог», утвержденным Приказом Министерства образования и науки Российской Федерации от 17.10.2016 г. № 1289.

Программу составил:

старший преподаватель Н.В. Быкова

Рабочая программа рассмотрена и одобрена для использования в учебном процессе на заседании кафедры «Управление процессами перевозок», «27» апреля 2018 г. № 6.

Зав. кафедрой, к.т.н., доцент М.И. Коновалова

1 ЦЕЛИ И ЗАДАЧИ ОСВОЕНИЯ ДИСЦИПЛИНЫ	
1.1 Цели освоения дисциплины	
1	получение обучающимися знаний о коммерческой и грузовой работе железнодорожного транспорта
2	получение обучающимися достаточных знаний и приобретение умений, навыков для организации работы предприятия по выполнению грузовых и коммерческих операций, технологии перевозок грузов, наилучшего использования вагонов по времени, грузоподъемности; по сохранности грузов и т. д.
1.2 Задачи освоения дисциплины	
1	научить методам организации грузовой и коммерческой работы на станциях и путях необщего пользования на основе прогрессивной технологии, автоматизированных систем фирменного транспортного обслуживания (СФТО) с использованием средств электронно-вычислительной техники в условиях АСУ
2	научить разрабатывать мероприятия по совершенствованию технического оснащения и технологии грузовой и коммерческой работы, организации вагонопотоков с мест погрузки, осуществления мероприятий по обеспечению безопасности движения поездов при осуществлении грузовой работы, сохранности перевозимых грузов и защиты окружающей среды
1.3 Цель воспитания и задачи воспитательной работы в рамках дисциплины	
Профессионально-трудовое воспитание обучающихся	
Цель профессионально-трудового воспитания – формирование у обучающихся осознанной профессиональной ориентации, понимания общественного смысла труда и значимости его для себя лично, ответственного, сознательного и творческого отношения к будущей деятельности, профессиональной этики, способности предвидеть изменения, которые могут возникнуть в профессиональной деятельности, и умению работать в изменённых, вновь созданных условиях труда. Цель достигается по мере решения в единстве следующих задач: – формирование сознательного отношения к выбранной профессии; – воспитание чести, гордости, любви к профессии, сознательного отношения к профессиональному долгу, понимаемому как личная ответственность и обязанность; – формирование психологии профессионала; – формирование профессиональной культуры, этики профессионального общения; – формирование социальной компетентности и другие задачи, связанные с имиджем профессии и авторитетом транспортной отрасли	

2 МЕСТО ДИСЦИПЛИНЫ В СТРУКТУРЕ ОПОП	
2.1 Требования к предварительной подготовке обучающегося	
1	Б1.Б.1.21 Грузоведение
2	Б1.Б.1.36 Транспортно-грузовые системы
3	Б2.Б.02(П) Производственная - по получению профессиональных умений и опыта профессиональной деятельности (грузовая)
2.2 Дисциплины и практики, для которых изучение данной дисциплины необходимо как предшествующее	
1	Б2.Б.03(П) Производственная - по получению профессиональных умений и опыта профессиональной деятельности (станционная)
2	Б2.Б.04(П) Производственная - по получению профессиональных умений и опыта профессиональной деятельности (технологическая)
3	Б2.Б.06(Пд) Производственная - преддипломная

3 ПЕРЕЧЕНЬ ПЛАНИРУЕМЫХ РЕЗУЛЬТАТОВ ОБУЧЕНИЯ ПО ДИСЦИПЛИНЕ, СООТНЕСЕННЫХ С ПЛАНИРУЕМЫМИ РЕЗУЛЬТАТАМИ ОСВОЕНИЯ ОБРАЗОВАТЕЛЬНОЙ ПРОГРАММЫ	
ПК-2: готовностью к разработке технологии грузовой и коммерческой работы, планированию и организации грузовой, маневровой и поездной работы на железнодорожной станции и полигоне железных дорог	
Минимальный уровень освоения компетенции	
Знать	формулировки основных понятий, терминов в грузовой и коммерческой работе; нормативную и правовую базу грузовой и коммерческой работы; формы учетных документов в грузовой и коммерческой работе; основы технологии грузовой и коммерческой работы железнодорожной станции, пути совершенствования
Уметь	составлять основную документацию по грузовым перевозкам; разработать технологию

	работы грузовой станции
Владеть	навыками составления основной грузовой и коммерческой документации
Базовый уровень освоения компетенции	
Знать	основные формы грузовых документов; правила разработки технологических графиков выполнения грузовых операций; технологию грузовой и коммерческой работы железнодорожной станции и полигоне железных дорог; технологию и организацию грузовой и коммерческой работы, методику определения целесообразности концентрации грузовой работы в узле; планирование грузовой, маневровой работы на железнодорожной станции и полигоне железных дорог
Уметь	Разработать технологию работы грузовой станции в условиях применения автоматизированных систем управления; планировать грузовую работу на станции
Владеть	навыками расчета технологического времени на выполнение грузовых операций, параметров грузовых фронтов
Высокий уровень освоения компетенции	
Знать	документы коммерческой работы в сфере грузовых перевозок и порядок их применения, согласно действующих нормативных инструкций; требования к разрабатываемой технологии и планированию грузовой и коммерческой работы на железнодорожной станции и полигоне железных дорог
Уметь	анализировать технологический процесс работы грузовой станции
Владеть	способностью разрабатывать мероприятия по совершенствованию технологии грузовой работы станции

ПК-4: способностью организовать эффективную коммерческую работу на объекте железнодорожного транспорта, разрабатывать и внедрять рациональные приемы работы с пользователями транспортных услуг	
Минимальный уровень освоения компетенции	
Знать	правила оформления несохранных перевозок, формы актов в грузовой и коммерческой работе; нормативные документы, регламентирующие взаимоотношения перевозчиков и пользователей транспортных услуг; структуру управления коммерческой работой; перечень начально-конечных операций; основы организации планирования грузовых перевозок; перечень тарифных руководств в грузовой работе, их назначение; роль и место АС «ЭТРАН»; основные сведения о грузовом вагонном и контейнерном парке; основные положения организации перевозок негабаритных, опасных грузов; основные правила оформления несохранных перевозок
Уметь	содержание нормативных документов, регламентирующих взаимоотношения перевозчиков и пользователей транспортных услуг; функции, возлагаемые на структурные подразделения при управлении коммерческой работой; правила выполнения начально-конечных операций; особенности планирования грузовых перевозок; содержание тарифных руководств , их место в АС «ЭТРАН»; способы определения эффективности улучшения использования грузоподъемности вагона; особенности перевозок негабаритных, опасных грузов; правила составления актов при перевозке грузов
Владеть	развернутый перечень нормативных источников в коммерческой работе и их содержание; функциональные связи между структурными подразделениями коммерческой работы; современные технологии и передовой опыт в области коммерческой работы
Базовый уровень освоения компетенции	
Знать	разрабатывать: мероприятия по улучшению использования грузоподъемности и вместимости вагонов; рассматривать различные транспортные схемы доставки грузов; составлять договор перевозки
Уметь	грамотно использовать при решении задач данные из нормативных источников; определять эффективность мероприятий по рационализации работы с пользователями транспортных услуг; разрабатывать рациональные транспортные схемы доставки грузов
Владеть	выстраивать логическую последовательную технологическую цепочку коммерческих операций; разрабатывать мероприятия по повышению качества обслуживания пользователей; анализировать нестандартные ситуации и предлагать пути их решения
Высокий уровень освоения компетенции	
Знать	навыками: решения задач по определению срока доставки грузов; оформлению договора перевозки с использованием соответствующих правил, тарифных руководств; сравнения технических и эксплуатационных параметров грузовых вагонов (контейнеров); составления актов
Уметь	способностью разрабатывать мероприятия по повышению эффективности коммерческой работы

Владеть	навыками выбора схемы транспортировки (по виду отправки, виду скорости, т.п.) для рационального варианта по тарифу; способностью решать задачи в области коммерческой работы любого уровня сложности и нестандартные

ПК-10: готовностью к предоставлению грузоотправителям и грузополучателям услуг по оформлению документов, сдаче и получению, завозу и вывозу грузов, по выполнению погрузочно-разгрузочных и складских операций, по подготовке подвижного состава и его дополнительному оборудованию при погрузке, по страхованию грузов, таможенному оформлению грузов и транспортных средств, по предоставлению информационных услуг	
Минимальный уровень освоения компетенции	
Знать	перечень документов, оформляемых грузоотправителем на стадии начальных операций и грузополучателем в пункте назначения; правила подготовки вагонов под погрузку; примерный перечень информационных услуг ЛАФТО
Уметь	оформлять документы при приеме груза к перевозке, при выдаче груза
Владеть	навыками использования нормативных источников при заполнении перевозочных документов
Базовый уровень освоения компетенции	
Знать	правила заполнения документов, оформляемых грузоотправителем на стадии начальных операций и грузополучателем в пункте назначения; правила приема и выдачи грузов; порядок предоставления погрузочно-разгрузочных услуг и их оплаты; особенности заполнения перевозочных документов на опасные грузы, негабаритные, в прямом-смешанном сообщении и международном
Уметь	оформлять документы при приеме груза к перевозке, при выдаче груза, в пути следования
Владеть	навыками прочтения грузовых документов, оформленных в автоматизированных системах ЭТРАН, ЕАСАПР
Высокий уровень освоения компетенции	
Знать	нормативные требования, правила при выполнении услуг по оформлению документов, сдаче и получению, завозу и вывозу грузов, по выполнению погрузочно-разгрузочных и складских операций, по подготовке подвижного состава и его дополнительному оборудованию при погрузке
Уметь	выполнять различные услуги по оформлению документов (перевозочных и других), сдаче и получению, завозу и вывозу грузов, по выполнению погрузочно-разгрузочных и складских операций, по подготовке подвижного состава и его дополнительному оборудованию при погрузке
Владеть	умением выполнения услуг по оформлению документов, сдаче и получению, завозу и вывозу грузов, по выполнению погрузочно-разгрузочных и складских операций, по подготовке подвижного состава и его дополнительному оборудованию при погрузке; способностью составления Договора на подачу и уборку вагонов на ПНП и Договора на эксплуатацию ПНП

В результате освоения дисциплины обучающийся должен

Знать	
1	формулировки основных понятий, терминов в грузовой и коммерческой работе;
2	нормативную и правовую базу грузовой и коммерческой работы;
3	формы учетных и отчетных документов в грузовой и коммерческой работе;
4	основы технологии грузовой и коммерческой работы железнодорожной станции, пути совершенствования;
5	планирование грузовых перевозок и грузовой работы на станции и полигоне железных дорог;
6	правила оформления несохранных перевозок, формы актов в грузовой и коммерческой работе;
7	основные сведения о грузовом вагонном и контейнерном парке, способы определения эффективности улучшения использования грузоподъемности вагона;
8	правила заполнения документов, оформляемых грузоотправителем на стадии начальных операций и грузополучателем в пункте назначения;
9	особенности организации к перевозке и заполнения перевозочных документов на опасные грузы, негабаритные, в прямом-смешанном и международном сообщениях;
Уметь	
1	составлять основную документацию по грузовым перевозкам;
2	оперативно и грамотно использовать при решении задач данные из нормативных источников;
3	оформлять документы при приеме груза к перевозке, при выдаче груза, в пути следования;
4	разработать технологию работы грузовой станции в условиях применения автоматизированных систем управления;

5	планировать грузовые перевозки и грузовую работу на станции;
6	составлять формы актов в грузовой и коммерческой работе;
7	разрабатывать мероприятия по улучшению использования грузоподъемности и вместимости вагонов;
8	оформлять грузовые и коммерческие документы на этапах начальных и конечных операций перевозочного процесса;
9	организовать к перевозке и оформить в соответствии с правилами груз негабаритный, опасный; в прямом-смешанном и международном сообщениях;
Владеть	
1	навыками составления грузовой и коммерческой документации;
2	навыками использования нормативных источников при выполнении грузовых задач;
3	способностью читать, оформлять, исправлять в соответствии с требованиями грузовые документы;
4	умением анализировать технологию грузовой работы станции, разрабатывать мероприятия по совершенствованию технологии грузовой работы станции;
5	способностью составлять план грузовой работы, основываясь на технологию работы станции и планировать грузовые перевозки;
6	навыками использования в грузовой и коммерческой работе форм актов в соответствии с правилами;
7	навыками выбора подвижного состава, подготовки его и дополнительного оборудования к погрузке;
8	умением выполнения услуг по оформлению документов, сдаче и получению, завозу и вывозу грузов;
9	способностью работы с грузовыми документами в прямом-смешанном сообщении, международном

4 СТРУКТУРА И СОДЕРЖАНИЕ ДИСЦИПЛИНЫ

Код занятия	Наименование разделов и тем /вид занятия/	Курс	Часы	Компетенции	Учебная литература, ресурсы сети «Интернет»
1	**Раздел 1 Основы управления грузовой и коммерческой работой**				
1.1	1. Структура перевозочного процесса: техническая и коммерческая эксплуатация железнодорожного транспорта. 2. Содержание и задачи грузовой и коммерческой деятельности железнодорожного транспорта. Задачи железных дорог в области совершенствования грузовой и коммерческой работы и повышения качества перевозок 3. Правовая основа грузовой и коммерческой деятельности 4. Структура управления грузовой и коммерческой работой на сети железных дорог и на станции 5.Транспортные схемы доставки грузов /Лек/	4	2	ПК-2, ПК-4, ПК-10	Л1.1, Л2.3, Л 2.6, Л.2.8, Л.2.10, Л.2.14, Э.1, Э.2, 6.3.1.1, 6.3.1.2, 6.3.3.1
1.2	1. Место и роль СФТО в развитии и совершенствовании коммерческой работы в сфере грузовых перевозок 2. История возникновения и развития коммерческой работы в России. 3. Федеральный закон «Устав железнодорожного транспорта в РФ» (положения действующего Устава, история развития уставного документа железных дорог). История развития и изменения устава железных дорог в России с момента возникновения до настоящего времени 4. Взаимосвязь Устава железнодорожного транспорта и социально-экономической жизни страны 5. ГК РФ, часть 2, глава 40 «Перевозка» Ознакомление с содержанием действующего Устава железных дорог, главами, статьями 6. Система фирменного транспортного	4	16	ПК-2, ПК-4, ПК-10	Л1.1, Л4.1, Л.2.14, Э.1, Э.2, 6.3.3.1

	обслуживания (СФТО). История развития, современное состояние СФТО 7. Доставка грузов большой скоростью. Ускоренные поезда в России и за рубежом 8. Построение схемы структурных связей на станции в грузовой и коммерческой деятельности /СРС/				
1.3	Лабораторная работа 1. Составление технологической схемы документооборота при организации перевозок грузов /Лаб/ Лабораторная работа 2. Правила пломбирования вагонов и контейнеров, запорно-пломбировочные устройства (ЗПУ) /Лаб/	4	1	ПК-2, ПК-4, ПК-10	Л1.1, Л2.6, Л2.12, Л2.14, Л3.1
1.4	Лабораторная работа 3. Вагонный лист /Лаб/ Лабораторная работа 4. Оформление досылочной дорожной ведомости /Лаб/	4	1	ПК-2, ПК-4, ПК-10	Л1.1, Л.2.12, Л2.9, Л2.10, Л2.14, Л3.1
1.5	Лабораторная работа 5 . Правила переадресовки грузов /Лаб/ Лабораторная работа 6. Оформление документов по прибытию и выгрузке грузов. Ведение книги прибытия формы ГУ-42 и книги выгрузки формы ГУ44 /Лаб/ Лабораторная работа 7. Операции, выполняемые приемосдатчиком при подаче и уборке вагонов под грузовые операции /Лаб/ Лабораторная работа № 8. Составление заявки на перевозку грузов формы ГУ-12 Лабораторная работа № 9. Составление учетной карточки формы ГУ-1 /Лаб/ Лабораторная работа № 10. Расчет тарифного расстояния и срока доставки груза Лабораторная работа № 11. Расчет провозной платы /Лаб/ Лабораторная работа № 12. Заполнение перевозочного документа на перевозку груза повагонной отправкой /Лаб/		4	ПК-2, ПК-4, ПК-10	Л1.1, Л2.9, Л2.12, Л2.14, Л3.1
2	**Раздел 2. Технология выполнения грузовых и коммерческих операций**				
2.1	1. Начально-конечные операции перевозочного процесса. 2. Планирование перевозок 3. Операции в пути следования 4. Сроки доставки грузов /Лек/	4	2	ПК-2, ПК-4, ПК-10	Л1.1, Л2.1, Л.2.14, Л.2.15, Л.4.1,
2.2	1. Транспортная маркировка грузов, отправительская и железнодорожная 2. Требования к подготовке грузов в соответствии с их физико-химическими свойствами 3. Способы и значение определения массы грузов 4. Требования к таре и упаковке; 5. Пломбирование вагонов и контейнеров 6. Подготовка вагонов к погрузке 7.Технологические схемы и технологические графики выполнения начально-конечных операций 8. Технологический процесс работы грузовой станции (характеристика разделов на основе «Типового технологического процесса работы грузовой и межгосударственной передаточной станции ОАО «РЖД»», требования к составлению, правила разработки и утверждения) 9. Технологические графики выполнения грузовых и операций 10. Грузовые тарифы, платы, сборы	4	30	ПК-2, ПК-4, ПК-10	Л1.1, Л2.12, Л.2.14, Л.2.15, Л.4.1, Э.1, Э.2, 6.3.1.1, 6.3.1.2, 6.3.3.1, Э.1, Э.2

	11. Оформление досылочной дорожной ведомости 12. Правила переадресовки грузов 13. Оформление документов по прибытию и выгрузке грузов. Ведение Книги прибытия формы ГУ-42 и книги выгрузки формы ГУ-44 14. Правила составления заявки на перевозку груза. 15. Правила оформления учетной карточки 16. Статьи Устава железных дорог РФ о необходимости предоставления заявки на перевозку груза, об ответственности за ее невыполнение 17. Статьи Устава железных дорог РФ, освобождающие от ответственности за невыполнение заявок на перевозку груза Тарифы и платежи как основной источник доходов 18. Виды тарифов, их построение 19. Тарифные руководства (ТР) № 1, №2, №3, их содержание 20. Порядок определения: провозных плат по Прейскуранту №10-01, дополнительных сборов по ТР №3, платы за пользование вагонами и контейнерами по ТР №2 21. Автоматизированная система выполнения расчетов за перевозки -ЭТРАН 22. Место ЭТРАН в таксировочном процессе ТЦФТО 23. Договорные тарифы (Тарифное рук-во № 2), сборы (Тарифное рук-во № 3). 24. Технология обработки перевозочных документов в станционном технологическом центре (СТЦ) 25. Операции, совершаемые при приеме документов в линейном агентстве фирменного транспортного обслуживания (ЛАФТО) 26. Способы передачи документов из СТЦ в ЛАФТО /СР/				
3	**Раздел 3. Технические средства грузовой работы**				
3.1	1. Грузовые станции (назначение, классификация). 2. Эффективность специализации грузовых станций в крупных узлах. Концентрация грузовой работы на меньшем числе станций и ее эффективность. 3. Грузовой вагонный и контейнерный парки. /Лек/	4	2	ПК-2, ПК-4, ПК-10	Л1.1, Л2.3, Л2.6, Л2.7, Л2.14, Л2.16, 6.3.3.1
3.2	1. Весовое хозяйство железных дорог. 2. Техническое оснащение станций для грузовой, коммерческой работы. 3. Технологический процесс работы грузовой станции. Применение АСУ грузовыми станциями. 4. Прогнозирование объемов грузовой работы 5. Методика определения экономического эффекта при закрытии малодеятельных станций; 6. Специализация грузовых станций в узлах 7. Значение заполнения в перевозочных документах сведений: тары вагона, веса нетто груза, брутто грузового вагона	4	8	ПК-2, ПК-4, ПК-10	Л1.1, Л2.3, Л2.6, Л2.7, Л2.14, Л2.16, 6.3.1.1, 6.3.1.2, 6.3.3.1, Э.1, Э.2

	8. Калибровка и техническое обслуживание весоизмерительных средств, поверка 9. Характеристика современного вагонного парка 10. Признаки пригодности вагонов под погрузку 11. Мероприятия по улучшению использования грузоподъемности и вместимости вагонов, в т.ч.: оптимальное размещение тарно-штучных грузов в крытых вагонах, комбинированная загрузка вагонов легкими и тяжелыми грузами, 12. Методика определения эффективности мероприятий для улучшения использования грузоподъемности вагона 10.Рациональное распределение порожних вагонов в зависимости от рода и плотности груза 13. Показатели, характеризующие вагоны 14. Контейнерные перевозки в России, современная характеристика контейнерного парка, способы выполнения погрузочно-разгрузочных работ с контейнерами /СР/				
4	**Раздел 4. Актово-претензионная работа на железнодорожном транспорте**				
4.1	1. Структура управления актово-претензионной работой, функции и задачи, значение этого вида деятельности 2.Нормативно-правовая база актово-претензионной работы 3. Формы актов в грузовой работе 4. Правила оформления актов общей формы 5.Правила оформления коммерческого акта формы ГУ-22, возможные приложения к нему 6. Расследование несохранных перевозок 7. АСУ в актово-претензионной работе (Единая автоматизированная система актово-претензионной работы –ЕАСАПР) Актово-претензионная работа 1.Правила оформления коммерческого акта (ф.ГУ-22). Приложения к акту. 2.Правила оформления акта общей формы (ф.ГУ-23) 1. Ознакомление с Инструкцией по актово-претензионной работе на железных дорогах РФ, стран СНГ, Латвии, Литвы и Эстонии 2. Формы актов в грузовой работе на основании «Правил составления актов при перевозках грузов железнодорожным транспортом» (название форм актов, обстоятельства для составления) 3. Приложения к коммерческому акту 4. Функциональные возможности ЕАСАПР /Ср/	4	2	ПК-2, ПК-4, ПК-10	Л1.1, Л2.12, Л2.14, 6.3.3.1, Э.1, Э.2
	Промежуточный контроль – зачет	4	4		
5	**Раздел 5. Организация перевозок грузов мелкими отправками**				
5.1	Организация перевозок грузов мелкими отправками 1. Характеристика перевозок грузов мелкими отправками 2.Управление грузопотоками мелких отправок. /Лек/	5	1	ПК-2, ПК-4, ПК-10	Л1.1, Л1.2, Л2.2, Л2.12, Л2.14
5.2	Рациональное распределение порожних вагонов по погрузочным пунктам станции /Пр/	5	2	ПК-2, ПК-4, ПК-10	Л1.1, Л1.2, Л2.2, Л2.12, Л2.14

5.3	1.Правила перевозок железнодорожным транспортом грузов мелкими отправками (Утв. Приказом МПС России 18.06.03г. № 33) 2.Нормы загрузки вагонов с мелкими отправками 3.Управление работой грузосортировочных платформ 4. План формирования сборных вагонов с мелкими отправками 5. Нормы загрузки вагонов. Определение вагонопотоков по грузопотокам станции /СР/	5	6	ПК-2, ПК-4, ПК-10	Л1.1, Л2.12, Л4.1, 6.3.3.1, Э.1, Э.2
Раздел 6. Маршрутизация перевозок с мест погрузки. Организация перевозок массовых грузов					
6.1	1. Виды маршрутов, их организация. 2. Планирование маршрутизации перевозок, учет и отчетность по маршрутным перевозкам. /Лек/	5	1	ПК-2, ПК-4, ПК-10	Л1.1, Л2.8, Л2.10, Л2.14, Э.1, Э.2, 6.3.1.1
6.2	Маршрутизация перевозок с мест погрузки /Пр/	5	2	ПК-2, ПК-4, ПК-10	Л1.1, Л3.2
6.3	1. Современное состояние маршрутизации на российских железных дорогах, зарубежный опыт 2. Формы документов в работе с маршрутными отправками 3. Показатели маршрутизации. 4. Эффективность маршрутизации. 5. Экологический аспект доставки массовых грузов (актуальность и состояние проблемы, регрессионная зависимость потерь от дальности перевозок). Меры борьбы с потерями грузов при перевозке 6. Календарное планирование маршрутизации /СР/	5	8	ПК-2, ПК-4, ПК-10	Л1.1, Л2.4, Л2.8, Л2.10, Л2.14, Л4.1, 6.3.3.1 Э.1, Э.2
7	**Раздел 7. Транспортно- складские системы. Теория расчета грузовых фронтов**				
7.1	1. Устройство и классификация транспортно-складских комплексов (ТСК). 2. Грузовые фронты, их значение в технологии работы грузовых станций. /Лек/	5	2	ПК-2, ПК-4, ПК-10	Л1.1, Л2.2,Л2.7, Л2.14, 6.3.1.1, Э.1, Э.2
7.2	Транспортно- складские системы. Теория расчета грузовых фронтов /Пр/	5	2	ПК-2, ПК-4, ПК-10	Л1.1, Л2.2, Л2.7,Л2.14,Л3.2
7.3	1. Требования к размещению зданий, сооружений, устройств на территории ТСК 2. Параметры грузовых фронтов, их расчет и оптимизация параметров. 3. Постановка задачи оптимизации параметров грузовых фронтов как системы массового обслуживания при детерминированном и случайном режимах работы /СР/	5	12	ПК-2, ПК-4, ПК-10	Л1.1, Л2.2, Л2.7,Л2.14, Л3.2 6.3.3.1, Э.1, Э.2
8	**Раздел 8. Грузовая и коммерческая работа на путях необщего пользования (ПНП). Технологические процессы работы станции примыкания и путей необщего пользования**				
8.1	1. Пути необщего пользования (ПНП): определение (статья №2 Устава железных дорог РФ), классификация, характеристика, основополагающие нормативные и документы технологического характера в работе ПНП. 2. Нормирование и учет простоя вагонов на ПНП (ф. ГУ-45, ТР № 2, ф. ГУ-46) 5. Единый технологический процесс работы	5	1	ПК-2, ПК-4, ПК-10	Л1.1, Л2.12, Л2.14, Л2.15, Э.1, Э.2, 6.3.1.1, 6.3.1.2

	станции примыкания и путей необщего пользования. /Лек/				
8.2	Грузовая и коммерческая работа на путях необщего пользования. Технологические процессы работы станции примыкания и путей необщего пользования /Пр/	5	2	ПК-2, ПК-4, ПК-10	Л1.1, Л2.12, Л2.14, Л2.15, Л3.2
8.3	1. Промышленный транспорт. Организации межотраслевого промышленного транспорта (ОМПЖТ). 2. Технология перевозок массовых грузов (металлургических, лесных, навалочных, наливных). 3. Изучение статей Устава железных дорог РФ, регулирующих отношения перевозчика и владельцев, и пользователей ПНП 4. Изучение «Правил эксплуатации и обслуживания железнодорожных путей необщего пользования» (Утв. Приказом МПС России 18.06.03г. № 26) 5. Организации межотраслевого промышленного железнодорожного транспорта (ОМПЖТ): опыт дорог ОАО «РЖД», виды деятельности предприятий, преимущества создания ОМПЖТ 6. Порядок подачи и уборки, передачи, ведение Книги о времени подачи вагонов под погрузку или выгрузку формы ГУ-2 вагонов 7. Технологические сроки оборота вагонов и контейнеров на железнодорожных ПНП 8. Требования к разработке Единого технологического процесса работы станции примыкания и ПНП, порядок разработки, подписания, утверждения 9. Правила эксплуатации и обслуживания действующих и вновь построенных ПНП. Договор на эксплуатацию пути необщего пользования, договор на подачу и уборку вагонов (формы, содержание, правила разработки и подписания, срок действия, значение в работе с ж.д. станцией). /СР/	5	16	ПК-2, ПК-4, ПК-10	Л1.1, Л2.14, Л2.15, Л2.12, Л4.1, Э.1, Э.2, 6.3.1.1, 6.3.1.2, 6.3.3.1, Э.1, Э.2
9	**Раздел 9. Правила организации к перевозке и перевозка негабаритных и особо тяжеловесных грузов на открытом подвижном составе**				
9.1	1. Требования к организации перевозок габаритного тяжеловесного груза Характеристика грузового вагонного парка для перевозки тяжеловесных грузов. 2. Негабаритные грузы, классификация /Лек/	5	1	ПК-2, ПК-4, ПК-10	Л1.1, Л2.1, Л2.3, Л2.5, Л2.6, Л2.7, Л2.8, Л2.14
9.3	1. Организации к перевозке и перевозка негабаритных и особо тяжеловесных грузов на открытом подвижном составе . Изучение Инструкции по перевозке негабаритных и тяжеловесных грузов на железных дорогах государств участников СНГ, Латвийской Республики, Литовской Республики, Эстонской Республики 2. Технические условия погрузки и размещения грузов в вагонах и контейнерах (поперечная устойчивость вагона, продольные инерционные силы, поперечные	5	10	ПК-2, ПК-4, ПК-10	Л1.1, Л2.1, Л2.3, Л2.5, Л2.6, Л2.7, Л2.8, Л2.14, 6.3.3.1, Э.1, Э.2

	и вертикальные инерционные силы, выбор крепления груза) 3. Особенности оформления перевозочных документов при размещении грузов на сцепах 4. Расчетная негабаритность (Инструкция ДЧ-1835) /СР/				
Раздел 10. Управление грузовой и коммерческой работой при перевозках грузов в прямом смешанном сообщении					
10.1	1.Состояние и перспективы развития прямых смешанных сообщений. 2.Условия перевозок. 3.Оформление накладной в прямом смешанном сообщении, ответственность за невыполнение срока доставки 4.Технология работы пунктов перевалки. 5.Расчет перерабатывающей способности пунктов перевалки. 6. Изучение Правил перевозок грузов в смешанном сообщении 7. Особенности технологии работы портовых станций /СР/	5	16	ПК-2, ПК-4, ПК-10	Л1.1, Л1.2, Л2.12, Л2.13, Л2.14, Л2.15, 6.3.3.1, Э.1, Э.2
11	**Раздел 11. Управление грузовой и коммерческой работой при перевозке грузов в международном сообщении**				
11.1	1. Соглашения о международных железнодорожных сообщениях. 2. Планирование, прием грузов, оформление перевозок. 3. Тарифы и взыскание провозных платежей. 4. Характеристика пограничных станций и особенности технологии их работы. /Ср/	5	8	ПК-2, ПК-4, ПК-10	Л1.1, Л2.14, Л2.15. 6.3.3.1, Э.1, Э.2
	Выполнение курсового проекта	5	36		
	Подготовка к экзамену	5	10		
	Экзамен	5	18		

5 ФОНД ОЦЕНОЧНЫХ СРЕДСТВ ДЛЯ ПРОВЕДЕНИЯ ТЕКУЩЕГО КОНТРОЛЯ УСПЕВАЕМОСТИ И ПРОМЕЖУТОЧНОЙ АТТЕСТАЦИИ ОБУЧАЮЩИХСЯ ПО ДИСЦИПЛИНЕ

Фонд оценочных средств для проведения текущего контроля успеваемости и промежуточной аттестации по дисциплине оформлен в виде приложения № 1 к рабочей программе дисциплины и размещен в электронной информационно-образовательной среде Института, доступной обучающемуся через его личный кабинет

6 УЧЕБНО-МЕТОДИЧЕСКОЕ И ИНФОРМАЦИОННОЕ ОБЕСПЕЧЕНИЕ ДИСЦИПЛИНЫ

6.1 Учебная литература

6.1.1 Основная литература

	Авторы, составители	Заглавие	Издательство, год	Кол-во экз. в библиотеке/ 100% онлайн
Л.1.1	Дерибас А.Т., Повороженко В.В., Смехов А.А., и др. , под ред. Смехова А.А.	Управление грузовой и коммерческой работой на железнодорожном транспорте	Москва: Транспорт, 1990	78

Л.1.2	И.В. Глызина	Перевозка грузов на особых условиях [Электронный ресурс]: https://umczdt.ru/read/39295/?page=1 (дата обращения: 01.06.2021)	Москва: УМЦ ЖДТ, 2017	100% онлайн
6.1.2 Дополнительная литература				
	Авторы, составители	Заглавие	Издательство, год	Кол-во экз. в библиотеке/ 100% онлайн
Л.2.1	Горев А.Э., Попова О.В., Сханова С.Э.	Основы транспортно-экспедиционного обслуживания	Москва: Издательский центр» Академия», 2011	3
Л.2.2	Дороничев, А.В. (под ред.)	Транспортно-грузовые системы: учебное пособие [Электронный ресурс]: https://umczdt.ru/read/251695/?page=1 (дата обращения: 18.05.2022)	Москва: ФГБУ ДПО «Учебно-методический центр по образованию на железнодорожном транспорте», 2021	100% онлайн
Л.2.3	Дудченко В.А.	Технология грузовых перевозок [Электронный ресурс]: https://umczdt.ru/read/225787/?page=1 (дата обращения: 18.05.2022)	М.: Маршрут, 2006.	100% онлайн
Л.2.4	Демина Н.В., Куклева Н.В., Дороничев А.В.	Транспортные характеристики и условия перевозок грузов на железнодорожном транспорте [Электронный ресурс]: https://umczdt.ru/read/39304/?page=1 (дата обращения: 18.05.2022)	М.: ФГБОУ «Учебно-методический центр по образованию на железнодорожном транспорте», 2015.	100% онлайн
Л.2.5	Ж.В. Ильюшенкова	Перевозка грузов на особых условиях: учебник [Электронный ресурс]: https://umczdt.ru/read/62158/?page=1 (дата обращения: 18.05.2022)	Москва : ФГБУ ДПО «Учебно-методический центр по образованию на железнодорожном транспорте», 2017.	100% онлайн
Л.2.6	Е.Н. Клименко	Обеспечение грузовых перевозок на железнодорожном транспорте [Электронный ресурс]: https://umczdt.ru/read/39296/?page=1 (дата обращения: 18.05.2022)	Москва : УМЦ ЖДТ, 2017	100% онлайн
Л.2.7	Капырина В.И., Коротин П.С., Маньков В.А., Трошко И.В.	Транспортная логистика, технологические процессы погрузочно-разгрузочных и складских работ на железнодорожном транспорте [Электронный ресурс]: https://umczdt.ru/read/230307/?page=1 (дата обращения: 18.05.2022)	ФГБУ ДПО «Учебно-методический центр по образованию на железнодорожном транспорте», 2019	100% онлайн
Л.2.8	Левин Д.Ю., Шапкин И.Н.	Технология достижений высоких результатов в грузовой и местной работе [Электронный ресурс]: https://umczdt.ru/read/230308/?page=1 (дата обращения: 18.05.2022)	М.: ФГБУ ДПО «Учебно-методический центр по образованию на железнодорожном транспорте», 2019.	100% онлайн

Л.2.9	Матюшин, Л.Н.	Тарифная политика на железнодорожном транспорте [Электронный ресурс]: https://umczdt.ru/read/251723/?page=1 (дата обращения: 18.05.2022)	Москва: ФГБУ ДПО «Учебно-методический центр по образованию на железнодорожном транспорте», 2021	100% онлайн
Л.2.10	Матюшин, Л.Н.	Коммерческая эксплуатация: учебное пособие [Электронный ресурс]: https://umczdt.ru/read/251727/?page=1 (дата обращения: 18.05.2022)	Москва: ФГБУ ДПО «Учебно-методический центр по образованию на железнодорожном транспорте», 2021.	100% онлайн
Л.2.11		Методика по разработке и определению технологических норм погрузки грузов в вагоны и выгрузки грузов из вагонов (Приказ №70 ОАО «РЖД»)	Екатеринбург: ИД «Урал Юр Издат»- 2011	71
Л.2.12		Правила перевозок грузов железнодорожным транспортом	Москва: «Юртранс», 2003	48
Л.2.13	Перепон В.П.	Организация перевозок грузов	Москва: Маршрут, 2003	107
Л.2.14		Федеральные законы о железнодорожном транспорте в РФ. Устав железнодорожного транспорта. Об особенностях управления и распоряжения имуществом железнодорожного транспорта. О внесении изменения и дополнений в ФЗ «О естественных монополиях»	Москва: Транспорт, 2003	108
Л.2.15	А.Н. Феофилов	Оптимальное управление парком грузовых вагонов в системе железнодорожного транспортного обслуживания [Электронный ресурс]: https://umczdt.ru/read/62159/?page=1 (дата обращения: 18.05.2022)	Москва : УМЦ ЖДТ, 2017	100% онлайн
6.1.3 Методические разработки				
	Авторы, составители	Заглавие	Издательство, год	Кол-во экз. в библиотеке
Л.3.1	Быкова Н.В.	Методическое пособие к лабораторным работам «Управление грузовой и коммерческой работой» [Электронный ресурс]: http://zabizht.ru/cgi-bin/viewer.pl?book_id=23472.pdf (дата обращения: 18.05.2022)	Чита: ЗабИЖТ, 2016 / Личный кабинет обучающегося	100% онлайн
Л3.2	Быкова Н.В.	Учебное пособие к практическим занятиям «Управление грузовой и коммерческой работой» [Электронный ресурс]: http://zabizht.ru/cgi-/viewer.pl?book_id=30867.pdf (дата обращения: 18.05.2022)	Чита: ЗабИЖТ, 2017 / Личный кабинет обучающегося	100% онлайн
6.1.4 Перечень учебно-методического обеспечения для самостоятельной работы обучающихся по дисциплине				
	Авторы, составители	Заглавие	Издательство, год/ Личный кабинет обучающегося	Кол-во экз. в библиотеке

Л4.1	Быкова Н.В.	«Управление грузовой и коммерческой работой» Методические указания для выполнения самостоятельной работы студентов [Электронный ресурс]: http://zabizht.ru/cgi-bin/viewer.pl?book_id=22781.pdf (дата обращения: 18.05.2022)	Чита: ЗабИЖТ, 2017 / Личный кабинет обучающегося	100% онлайн
Л4.2	Быкова Н.В., Железнов Д.В.	Организация грузовой и коммерческой работы на станции и примыкающих путях необщего пользования [Электронный ресурс]: http://zabizht.ru/cgi-bin/viewer.pl?book_id=20339.pdf (дата обращения: 18.05.2022)	Чита: ЗабИЖТ, 2015 / Личный кабинет обучающегося	100% онлайн

6.2 Перечень ресурсов информационно-телекоммуникационной сети «Интернет»	
Э.1	АСУ Библиотека ЗабИЖТ http://zabizht.ru;
Э.2	Электронная библиотека Учебно-методического центра по образованию на железнодорожном транспорте https://umczdt.ru/books/
6.3 Перечень информационных технологий, используемых при осуществлении образовательного процесса по дисциплине , включая перечень программного обеспечения и информационных справочных систем (при необходимости)	
6.3.1 Перечень базового программного обеспечения	
6.3.1.1	Microsoft Windows 7 Professional, лицензия № 49156201, государственный контракт от 03.10.2011 г. № 139/53-ОАЭ-11
6.3.1.2	Microsoft Office 2007 Standard, лицензия № 45777622, государственный контракт от 10.08.2009 г. №64/17-ОА-09; Microsoft Office 2007 Standard, лицензия № 44718393, государственный контракт от 18.10.2008 г. № 92/32А-08
6.3.2 Перечень специализированного программного обеспечения	
6.3.2.1	Не предусмотрено
6.3.3 Перечень информационных справочных систем	
6.3.3.1	Информационно-справочная система «Гарант»

7 ОПИСАНИЕ МАТЕРИАЛЬНО-ТЕХНИЧЕСКОЙ БАЗЫ, НЕОБХОДИМОЙ ДЛЯ ОСУЩЕСТВЛЕНИЯ ОБРАЗОВАТЕЛЬНОГО ПРОЦЕССА ПО ДИСЦИПЛИНЕ	
1	Учебный и лабораторный корпуса ЗабИЖТ ИрГУПС находятся по адресу: 672040, Забайкальский край, город Чита, улица Магистральная, дом 11
2	Учебная аудитория 120 для проведения занятий семинарского типа, лабораторных работ, групповых и индивидуальных консультаций, курсового проектирования (выполнения курсовых работ), текущего контроля и промежуточной аттестации, укомплектованная специализированной мебелью и техническими средствами обучения (мультимедиапроектор, экран, ноутбук (переносной)), служащими для представления учебной информации большой аудитории. Для проведения занятий лекционного типа имеются учебно-наглядные пособия (презентации), обеспечивающие тематические иллюстрации содержания дисциплины
3	Учебная аудитория 3.27 для проведения занятий лекционного типа, семинарского типа, групповых и индивидуальных консультаций, курсового проектирования (выполнения курсовых работ), текущего контроля и промежуточной аттестации, укомплектованная специализированной мебелью и техническими средствами обучения (мультимедиапроектор, экран, компьютер), служащими для представления учебной информации большой аудитории. Для проведения занятий лекционного типа имеются учебно-наглядные пособия (презентации, плакаты), обеспечивающие тематические иллюстрации содержания дисциплины
4	Учебная аудитория 3.17 для проведения лабораторных работ, текущего контроля и промежуточной аттестации, укомплектованная специализированной мебелью и техническими средствами обучения (компьютеры с подключением к сети Интернет, обеспечивающие доступ в электронную информационно-образовательную среду ЗабИЖТ ИрГУПС)
5	Помещения для самостоятельной работы обучающихся оснащены специализированной мебелью и компьютерной техникой, подключенной к информационно-телекоммуникационной сети Интернет с выходом в электронную информационно-образовательную среду ЗабИЖТ ИрГУПС. Помещения для самостоятельной работы обучающихся: - читальный зал;

	- 3.24, 4.15
6	Помещение 3.25 для хранения и профилактического обслуживания учебного оборудования. Оснащенность: компьютеры, ручной слесарный инструмент, электротехнический инструмент, принадлежности для пайки, мебель, учебно-наглядные пособия

8 МЕТОДИЧЕСКИЕ УКАЗАНИЯ ДЛЯ ОБУЧАЮЩИХСЯ ПО ОСВОЕНИЮ ДИСЦИПЛИНЫ

Вид учебного занятия	Организация деятельности обучающегося
Лекция	В ходе лекций преподаватель излагает и разъясняет основные, наиболее сложные понятия темы, а также связанные с ней теоретические и практические проблемы, дает рекомендации на выполнение лабораторных работ, практические занятия и указания на самостоятельную работу. В ходе лекционных занятий обучающемуся необходимо вести конспектирование учебного материала. Написание конспекта лекций: кратко, схематично, последовательно фиксировать основные положения, выводы, формулировки. Делать обобщения; помечать важные мысли, выделять ключевые слова, термины. Проверка терминов, понятий с помощью энциклопедий, словарей, справочников с выписыванием толкований в тетрадь. Обозначить вопросы, термины, материал, который вызывает трудности, пометить и попытаться найти ответ в рекомендуемой литературе. Задавать преподавателю уточняющие вопросы с целью уяснения теоретических положений, разрешения спорных ситуаций возможно в течении лекции. Если самостоятельно не удается разобраться в материале, то необходимо сформулировать вопрос и задать преподавателю на консультации, на практическом занятии. Уделить внимание следующим понятиям (перечисление понятий) и др. Следует дорабатывать свой конспект лекции, делая в нем соответствующие записи из литературы, рекомендованной преподавателем и предусмотренной учебной программой.
Практическое занятие	Практические занятия включают решение задач, позволяющих студенту самостоятельно выполнять разделы курсового проекта, а также практические занятия закрепляют изучение наиболее важных тем учебной дисциплины. Они служат для контроля преподавателем степени подготовленности студентов по изучаемой дисциплине. Обучающийся должен готовиться к практическим занятиям: прорабатывать лекционный и готовить дополнительный (предусмотренный самостоятельной работой) материал, в соответствие с тематикой. При изучении дисциплины нельзя ограничиваться лекционным материалом и только одним учебником. Ряд тем курса может быть вынесен преподавателем на самостоятельное изучение, с обсуждением соответствующих вопросов на практических занятиях. Качество учебной работы студентов преподаватель оценивает в конце практического занятия, выставляя в рабочий журнал текущие оценки. Студент имеет право ознакомиться с ними. Оценка работы студента на практических занятиях осуществляется по следующим признакам: 1. Отлично - активное участие в обсуждении проблем каждого практического занятия, самостоятельность ответов, свободное владение материалом, полные и аргументированные ответы на вопросы, участие в дискуссиях, твёрдое знание лекционного материала; 2. Хорошо – ошибки при решении задач, свидетельствующие о недостаточно качественной подготовке студента, но при этом активное участие в обсуждении проблем практического занятия, самостоятельность ответов, использование дополнительной информации, полученной из различных источников; 3. Удовлетворительно - пассивность на практических занятиях, частая неготовность при ответах на вопросы, отсутствие качеств, указанных выше, для получения более высоких оценок.
Курсовой проект	Изучение научной, учебной, нормативной и другой литературы. Отбор необходимого материала; формирование выводов и разработка конкретных рекомендаций по решению поставленной задачи; проведение практических исследований по заданной теме. Инструкция по выполнению требований к оформлению курсового проекта (Положение «Требования к оформлению текстовой и графической документации. Нормоконтроль» № П.420700.05.4.092-2012 в последней редакции).
Лабораторные работы	Изучение нормативной документации. Выполнение и оформление лабораторных работ. Защита лабораторных работ.
Самостоятельная	Подготовка к сдаче зачета и групповой работе на лабораторных занятиях, сдаче

работа студентов	экзамена и на практических занятиях подразумевает самостоятельную работу обучающихся в течение всего семестра по материалам рекомендуемых источников (раздел учебно-методического и информационного обеспечения и ресурсов информационно-телекоммуникационной сети). Основной задачей при изучении курса является приобретение профессиональных навыков, овладение технологическими приемами. Для самопроверки и подготовки к лабораторным работам и зачету рекомендуется самостоятельное просматривание нормативных документов, изучение правил выполнения технологических операций, заполнение форм документов. По всем вопросам студент может получить ответы через личный кабинет либо путем непосредственного общения с преподавателем. Важно заинтересоваться темами, проблемами изучаемой дисциплины, попытаться стать реальным участником технологического процесса, что предполагает самостоятельную, активную, творческую работу студентов. Усиление роли самостоятельной работы студентов означает развитие умения учиться, формирование у студента способности к саморазвитию, творческому применению полученных знаний, способам адаптации к профессиональной деятельности в современном мире. Самостоятельная работа реализуется: 1) непосредственно в процессе аудиторных занятий – на лекциях, лабораторных, практических занятиях, при выполнении курсового проекта; 2) в контакте с преподавателем вне рамок расписания – на консультациях по учебным вопросам, в ходе творческих контактов, при ликвидации задолженностей, при выполнении индивидуальных заданий и т.д.; 3) в библиотеке, дома, в общежитии, на кафедре при выполнении студентом учебных задач. Активная самостоятельная работа студентов возможна только при наличии серьезной и устойчивой мотивации. Самый сильный мотивирующий фактор – подготовка к дальнейшей эффективной профессиональной деятельности. Факторы, способствующие активизации самостоятельной работы следующие. 1. Полезность выполняемой работы означает возможность ее использования в профессиональной подготовке и при написании дипломного проекта (ВКР). 2. Участие студентов в творческой деятельности. Это может быть участие в научно-исследовательской, опытно-конструкторской или методической работе, проводимой на кафедре. 3. Поощрение студентов за успехи в учебе и творческой деятельности (стипендии, премирование, поощрительные баллы) и санкции за плохую учебу. Например, за работу, сданную раньше срока, можно проставлять повышенную оценку, а в противном случае ее снижать. 4. Использование мотивирующих факторов контроля знаний (накопительные оценки, рейтинг, тесты, нестандартные экзаменационные процедуры). Эти факторы при определенных условиях могут вызвать стремление к состязательности, что само по себе является сильным мотивационным фактором самосовершенствования студента. Виды внеаудиторной СРС разнообразны: подготовка и написание индивидуальных творческих работ презентационных докладов и других видов работ на заданные темы. Студенту предоставляется право выбора темы и даже руководителя работы; выполнение домашних заданий разнообразного характера. Это – подбор и изучение литературных источников; разработка и составление различных схем; проведение расчетов и др.; выполнение индивидуальных заданий, направленных на развитие у студентов самостоятельности и инициативы.
Комплекс учебно-методический материалов по всем видам учебной деятельности, предусмотренным рабочей программой, размещен в электронной информационно-образовательной среде ЗабИЖТ, доступной обучающемуся через его личный кабинет.	

Лист регистрации дополнений и изменений рабочей программы дисциплины

№ п/п	Часть текста, подлежавшего изменению в документе			Общее количество страниц		Основание для внесения изменения, № документа	Дата
	№ раздела	№ пункта	№ подпункта	до внесения изменений	после внесения изменений		
1	6	6.1	6.1.1	18	18	Приказ ректора от 31.05.2019 № 378-1	31.05.2019
2	6	6.1	6.1.2	18	18	Приказ ректора от 31.05.2019 № 378-1	31.05.2019
3	6	6.3	6.3.1	18	18	Приказ ректора от 31.05.2019 № 378-1	31.05.2019
4	6	6.3	6.3.3	18	18	Приказ ректора от 31.05.2019 № 378-1	31.05.2019
5	6	6.1	6.1.1	18	18	Приказ ректора от 08.05.2020 № 267-1	08.05.2020
6	6	6.1	6.1.2	18	18	Приказ ректора от 08.05.2020 № 267-1	08.05.2020
7	6	6.3	6.3.3	18	18	Приказ ректора от 08.05.2020 № 267-1	08.05.2020
8	4			18	18	Приказ ректора от 07.06.2021 № 79	07.06.2021
9	6	6.1	6.1.1	18	18	Приказ ректора от 07.06.2021 № 79	07.06.2021
10	6	6.1	6.1.2	18	18	Приказ ректора от 07.06.2021 № 79	07.06.2021
11	6	6.3	6.3.3	18	18	Приказ ректора от 07.06.2021 № 79	07.06.2021
12	7			18	18	Приказ ректора от 07.06.2021 № 79	07.06.2021
13	1	1.3		18	18	Приказ ректора от 17.06.2022 № 77	17.06.2022
14	6	6.1	6.1.1	18	18	Приказ ректора от 17.06.2022 № 77	17.06.2022
15	6	6.1	6.1.2	18	18	Приказ ректора от 17.06.2022 № 77	17.06.2022
16	7			18	18	Приказ ректора от 17.06.2022 № 77	17.06.2022

Приложение 1 к рабочей программе по дисциплине
Б1.Б.1.39 «Управление грузовой и коммерческой работой»

ФОНД ОЦЕНОЧНЫХ СРЕДСТВ
для проведения текущего контроля успеваемости и промежуточной аттестации по дисциплине Б1.Б.1.39 «Управление грузовой и коммерческой работой»

1 Перечень компетенций с указанием этапов их формирования в процессе освоения образовательной программы

Дисциплина «Управление грузовой и коммерческой работой» участвует в формировании компетенций:

ПК-2 – готовность к разработке технологии грузовой и коммерческой работы, планированию и организации грузовой, маневровой и поездной работы на железнодорожной станции и полигоне железных дорог;

ПК-4 – способность организовать эффективную коммерческую работу на объекте железнодорожного транспорта, разрабатывать и внедрять рациональные приемы работы с пользователями транспортных услуг;

ПК-10 –готовность к предоставлению грузоотправителям и грузополучателям услуг по оформлению документов, сдаче и получению, завозу и вывозу грузов, по выполнению погрузочно-разгрузочных и складских операций, по подготовке подвижного состава и его дополнительному оборудованию при погрузке, по страхованию грузов, таможенному оформлению грузов и транспортных средств, по предоставлению информационных услуг.

Таблица траекторий формирования у обучающихся компетенций ПК-2, ПК-4, ПК-10 при освоении образовательной программы

Код компе-тенции	Наименование компетенции	Индекс и наименование дисциплин, практик, участвующих в формировании компетенции	Курс изучения дисциплины	Этапы формирования компетенции
ПК-2	готовность к разработке технологии грузовой и коммерческой работы, планированию и организации грузовой, маневровой и поездной работы на железнодорожной станции и полигоне железных дорог	Б1.Б.1.39 Управление грузовой и коммерческой работой	4	1
		Б1.Б.1.39 Управление грузовой и коммерческой работой	5	2
		Б2.Б.04(П) Производственная- по получению профессиональных умений и опыта профессиональной деятельности (технологическая)	4	3
		Б2.Б.06(Пд) Производственная - преддипломная	6	4
ПК-4	способностью организовать эффективную коммерческую работу на объекте железнодорожного транспорта, разрабатывать и внедрять рациональные приемы работы с пользователями транспортных услуг	Б1.Б.1.39 Управление грузовой и коммерческой работой	4	1
		Б1.Б.1.39Управление грузовой и коммерческой работой	5	2
ПК-10	готовностью к предоставлению грузоотправителям и грузополучателям услуг по оформлению документов, сдаче и получению, завозу и	Б1.Б.1.21 Грузоведение	3	1
		Б1.Б.1.36 Транспортно-грузовые системы	3	1
		Б2.Б.02 (П) Производственная- по получению профессиональных умений и опыта профессиональной деятельности	3	1

	вывозу грузов, по выполнению погрузочно-разгрузочных и складских операций, по подготовке подвижного состава и его дополнительному оборудованию при погрузке, по страхованию грузов, таможенному оформлению грузов и транспортных средств, по предоставлению информационных услуг	(грузовая)		
		Б1.Б.1.39 Управление грузовой и коммерческой работой	4	2
		Б2.Б.03(П) Производственная- по получению профессиональных умений и опыта профессиональной деятельности (станционная)	4	2
		Б1.Б.1.39 Управление грузовой и коммерческой работой	5	3

Таблица соответствия уровней освоения компетенций ПК-2, ПК-4, ПК-10 планируемым результатам обучения

Код компе-тенции	Наименование компетенции	Наименования разделов/тем дисциплины	Уровни освоения компетенции	Планируемые результаты обучения (показатели достижения заданного уровня освоения компетенции)
ПК-2	готовностью к разработке технологии грузовой и коммерческой работы, планированию и организации грузовой, маневровой и поездной работы на железнодорожной станции и полигоне железных дорог	Раздел 1. Основы управления грузовой и коммерческой работой. Раздел 2. Технология выполнения грузовых и коммерческих операций. Раздел 3. Технические средства грузовой работы. Раздел 4. Актово-претензионная работа на железнодорожном транспорте Раздел 5. Организация перевозок грузов мелкими отправками.	Минимальный уровень	Знать: формулировки основных понятий, терминов в грузовой и коммерческой работе; обзорное содержание нормативной базы; формы учетных документов в грузовой и коммерческой работе; основы технологии грузовой и коммерческой работы железнодорожной станции
				Уметь: составлять основную документацию по грузовым перевозкам; разработать технологию работы грузовой станции
				Владеть: навыками составления основной грузовой и коммерческой документации
			Базовый уровень	Знать: основные формы грузовых документов; правила разработки технологических графиков выполнения грузовых операций; технологию грузовой и

		Раздел 6. Маршрутизация перевозок с мест погрузки. Организация перевозок массовых грузов Раздел 7. Транспортно-складские системы. Теория расчета грузовых фронтов Раздел 8. Грузовая и коммерческая работа на путях необщего пользования (ПНП). Технологические процессы работы станции примыкания и путей необщего пользования Раздел 9. Правила организации к перевозке и перевозка негабаритных и особо тяжеловесных грузов на открытом подвижном составе. Раздел 10. Управление грузовой и коммерческой работой при перевозках грузов в прямом смешанном сообщении Раздел 11. Управление грузовой и коммерческой работой при		коммерческой работы железнодорожной станции и полигона железных дорог; технологию и организацию грузовой и коммерческой работы, методику определения целесообразности концентрации грузовой работы в узле; планирование грузовой работы на железнодорожной станции и полигоне железных дорог
				Уметь: разработать технологию работы грузовой станции в условиях применения автоматизированных систем управления; планировать грузовую работу на станции
				Владеть: навыками расчета технологического времени на выполнение грузовых операций, параметров грузовых фронтов
			Высокий уровень	Знать: документы коммерческой работы в сфере грузовых перевозок и порядок их применения, согласно действующих нормативных инструкций; требования к разрабатываемой технологии и планированию грузовой и коммерческой работы на железнодорожной станции и полигоне железных дорог
				Уметь: анализировать технологический процесс работы грузовой станции
				Владеть: способностью разрабатывать мероприятия по совершенствованию технологии грузовой работы станции

		перевозке грузов в международном сообщении		
ПК-4	способностью организовать эффективную коммерческую работу на объекте железнодорожного транспорта, разрабатывать и внедрять рациональные приемы работы с пользователями транспортных услуг	Раздел 1. Основы управления грузовой и коммерческой работой. Раздел 2. Технология выполнения грузовых и коммерческих операций. Раздел 3. Технические средства грузовой работы. Раздел 4. Актово-претензионная работа на железнодорожном транспорте Раздел 5. Организация перевозок грузов мелкими отправками. Раздел 6. Маршрутизация перевозок с мест погрузки. Организация перевозок массовых грузов Раздел 7. Транспортно-складские системы. Теория расчета грузовых фронтов. Раздел 8. Грузовая и коммерческая работа на путях необщего пользования (ПНП).	Минимальный уровень	Знать: нормативные документы, регламентирующие взаимоотношения перевозчиков и пользователей транспортных услуг; структуру управления коммерческой работой; перечень начально-конечных операций; основы организации планирования грузовых перевозок; перечень тарифных руководств в грузовой работе, их назначение; роль и место АС «ЭТРАН»; основные сведения о грузовом вагонном и контейнерном парке; основные положения организации перевозок негабаритных, опасных грузов; основные правила оформления несохранных перевозок
				Уметь разрабатывать: мероприятия по улучшению использования грузоподъемности и вместимости вагонов; рассматривать различные транспортные схемы доставки грузов; составлять договор перевозки
				Владеть навыками: решения задач по определению срока доставки грузов; оформлению договора перевозки с использованием соответствующих правил, тарифных руководств; сравнения технических и эксплуатационных параметров грузовых вагонов (контейнеров);

		Технологические процессы работы станции примыкания и путей необщего пользования. Раздел 9. Правила организации к перевозке и перевозка негабаритных и особо тяжеловесных грузов на открытом подвижном составе. Раздел 10. Управление грузовой и коммерческой работой при перевозках грузов в прямом смешанном сообщении Раздел 11. Управление грузовой и коммерческой работой при перевозке грузов в международном сообщении		составления актов
			Базовый уровень	Знать: содержание нормативных документов, регламентирующих взаимоотношения перевозчиков и пользователей транспортных услуг; функции, возлагаемые на структурные подразделения при управлении коммерческой работой; правила выполнения начально-конечных операций; особенности планирования грузовых перевозок; содержание тарифных руководств , их место в АС «ЭТРАН»; способы определения эффективности улучшения использования грузоподъемности вагона; особенности перевозок негабаритных, опасных грузов; правила составления актов при перевозке грузов
				Уметь: грамотно использовать при решении задач данные из нормативных источников; определять эффективность мероприятий по рационализации работы с пользователями транспортных услуг; разрабатывать рациональные транспортные схемы доставки грузов;
				Владеть: способностью разрабатывать мероприятия по повышению эффективности коммерческой работы
			Высокий уровень	Знать: развернутый перечень нормативных источников в коммерческой работе и

				их содержание; функциональные связи между структурными подразделениями коммерческой работы; современные технологии и передовой опыт в области коммерческой работы
				Уметь: выстраивать логическую последовательную технологическую цепочку коммерческих операций; разрабатывать мероприятия по повышению качества обслуживания пользователей; анализировать нестандартные ситуации и предлагать пути их решения;
				Владеть: навыками выбора схемы транспортировки (по виду отправки, виду скорости, т.п.) для рационального по тарифу; способностью решать задачи в области коммерческой работы любого уровня сложности и нестандартные
ПК-10	готовностью к предоставлению грузоотправителям и грузополучателям услуг по оформлению документов, сдаче и получению, завозу и вывозу грузов, по выполнению погрузочно-разгрузочных и складских операций, по подготовке подвижного состава и его дополнительному оборудованию при	Раздел 1. Основы управления грузовой и коммерческой работой. Раздел 2. Технология выполнения грузовых и коммерческих операций. Раздел 3. Технические средства грузовой работы.	Минимальный уровень	Знать: перечень документов, оформляемых грузоотправителем на стадии начальных операций и грузополучателем в пункте назначения; правила подготовки вагонов под погрузку; примерный перечень информационных услуг ЛАФТО
				Уметь: оформлять документы при приеме груза к перевозке, при выдаче груза

	погрузке, по страхованию грузов, таможенному оформлению грузов и транспортных средств, по предоставлению информационных услуг	Раздел 4. Актово-претензионная работа на железнодорожном транспорте Раздел 5. Организация перевозок грузов мелкими отправками. Раздел 6. Маршрутизация перевозок с мест погрузки. Организация перевозок массовых грузов Раздел 7. Транспортно-складские системы. Теория расчета грузовых фронтов. Раздел 8. Грузовая и коммерческая работа на путях необщего пользования (ПНП). Технологические процессы работы станции примыкания и путей необщего пользования. Раздел 9. Правила организации к перевозке и перевозка негабаритных и особо тяжеловесных грузов на открытом подвижном составе. Раздел 10.		Владеть навыками использования нормативных источников при заполнении перевозочных документов;
			Базовый уровень	Знать: правила заполнения документов, оформляемых грузоотправителем на стадии начальных операций и грузополучателем в пункте назначения; правила приема и выдачи грузов; порядок предоставления погрузочно-разгрузочных услуг и их оплаты; особенности заполнения перевозочных документов на опасные грузы, негабаритные, на особых условиях
				Уметь: оформлять документы при приеме груза к перевозке, при выдаче груза, в пути следования
				Владеть: навыками прочтения грузовых документов, оформленных в автоматизированных системах ЭТРАН, ЕАСАПР
			Высокий уровень	Знать: нормативные требования, правила при выполнении услуг по оформлению документов, сдаче и получению, завозу и вывозу грузов, по выполнению погрузочно-разгрузочных и складских операций, по подготовке подвижного состава и его дополнительному оборудованию при погрузке
				Уметь: выполнять

		Управление грузовой и коммерческой работой при перевозках грузов в прямом смешанном сообщении Раздел 11. Управление грузовой и коммерческой работой при перевозке грузов в международном сообщении		различные услуги по оформлению документов (перевозочных и других), сдаче и получению, завозу и вывозу грузов, по выполнению погрузочно-разгрузочных и складских операций, по подготовке подвижного состава и его дополнительному оборудованию при погрузке
				Владеть: умением выполнения услуг по оформлению документов, сдаче и получению, завозу и вывозу грузов, по выполнению погрузочно-разгрузочных и складских операций, по подготовке подвижного состава и его дополнительному оборудованию при погрузке; способностью составления Договора на подачу и уборку вагонов на ПНП и Договора на эксплуатацию ПНП

Программа контрольно-оценочных мероприятий за период изучения дисциплины

№	Неделя	Наименование контрольно-оценочного мероприятия	Объект контроля (понятия, тема / раздел дисциплины, компетенция, и т.д.)		Наименование оценочного средства (форма проведения)
4 курс					
1		Текущий контроль	Раздел 1. Основы управления грузовой и коммерческой работой. Раздел 2. Технология выполнения грузовых и коммерческих операций Раздел 3. Технические средства грузовой работы Раздел 4. Актово-претензионная работа на железнодорожном транспорте	ПК-2, ПК-4, ПК-10	Защита лабораторных работ (устно), конспект (письменно), разноуровневые задачи (письменно)

2		Промежуточная аттестация – зачет	Раздел 1. Основы управления грузовой и коммерческой работой. Раздел 2. Технология выполнения грузовых и коммерческих операций Раздел 3. Технические средства грузовой работы Раздел 4. Актово-претензионная работа на железнодорожном транспорте	ПК-2, ПК-4, ПК-10	Собеседование (устно), тестирование (компьютерные технологии)
5 курс					
3		Текущий контроль	Раздел 5. Организация перевозок грузов мелкими отправками Раздел 6. Маршрутизация перевозок с мест погрузки. Организация перевозок массовых грузов Раздел 7. Транспортно- складские системы. Теория расчета грузовых фронтов Раздел 8. Грузовая и коммерческая работа на путях необщего пользования. Технологические процессы работы станции примыкания и путей необщего пользования	ПК-2, ПК-4, ПК-10	Конспект (письменно), разноуровневые задачи (письменно), курсовой проект (письменно)
4		Промежуточная аттестация – экзамен	Разделы 1-11	ПК-2, ПК-4, ПК-10	Экзамен (собеседование), Тестирование (компьютерные технологии)

2 Описание показателей и критериев оценивания компетенций на различных этапах их формирования, описание шкал оценивания

Контроль качества освоения дисциплины включает в себя текущий контроль успеваемости и промежуточную аттестацию. Текущий контроль успеваемости и промежуточная аттестация обучающихся проводятся в целях установления соответствия достижений обучающихся поэтапным требованиям образовательной программы к результатам обучения и формирования компетенций.

Текущий контроль успеваемости – основной вид систематической проверки знаний, умений, навыков обучающихся. Задача текущего контроля – оперативное и регулярное управление учебной деятельностью обучающихся на основе обратной связи и корректировки. Результаты оценивания заносятся преподавателем в журнал и учитываются в виде средней оценки при проведении промежуточной аттестации.

Для оценивания результатов обучения используется четырехбалльная шкала: «отлично», «хорошо», «удовлетворительно», «неудовлетворительно» и двухбалльная шкала: «зачтено», «не зачтено».

Перечень оценочных средств сформированности компетенций представлен в нижеследующей таблице

№	Наименование оценочного средства	Краткая характеристика оценочного средства	Представление оценочного средства в ФОС
Текущий контроль успеваемости			
1	Разноуровневая задача	Различают задачи и задания: – репродуктивного уровня, позволяющие оценивать и диагностировать знание фактического материала (базовые понятия, алгоритмы, факты) и умение правильно использовать специальные термины и понятия, узнавание объектов изучения в рамках определенного раздела дисциплины; — творческого уровня, позволяющие оценивать и диагностировать умения, интегрировать знания различных областей, аргументировать собственную точку зрения; – реконструктивного уровня, позволяющие оценивать и диагностировать умения синтезировать, анализировать, обобщать фактический и теоретический материал с формулированием конкретных выводов, установлением причинно-следственных связей	Комплект разно-уровневых задач и заданий
2	Тест	Система тестовых заданий специфической формы, позволяющая эффективно измерить уровень знаний, умений, навыков и (или) опыта деятельности обучающихся. Тесты формируются из банка тестовых заданий по дисциплине. Тестирование может быть использовано в качестве текущего контроля обучающихся (по окончании изучения раздела дисциплины, защиты лабораторной работы и т.д.), промежуточной аттестации или допуска к ней (по окончанию изучения дисциплины), или в течение года по завершению изучения дисциплины (контроль/проверка остаточных знаний). Может быть использовано для оценки знаний, умений, навыков и (или) опыта деятельности обучающихся	Банк тестовых заданий (БТЗ)
3	Конспект	Особый вид текста, в основе которого лежит аналитико-синтетическая переработка информации первоисточника (исходного текста). Цель этой деятельности — выявление, систематизация и обобщение (с возможной критической оценкой) наиболее ценной (для конспектирующего) информации.	Темы конспектов
4	Защита лабораторной	Средство, позволяющее оценить умение обучающегося письменно излагать суть поставленной задачи, самостоятельно	Темы лабораторных

	работы	применять стандартные методы решения поставленной задачи с использованием имеющейся лабораторной базы, проводить анализ полученного результата работы. Может быть использовано для оценки умений, навыков и (или) опыта деятельности обучающихся	работ и требования к их защите
5	Зачет	Средство, позволяющее оценить знания, умения и владения обучающегося по дисциплине. Рекомендуется для оценки знаний, умений и владений навыками обучающихся	Комплект теоретических вопросов к зачету по разделам
6	Экзамен	Средство, позволяющее оценить знания, умения и владения обучающегося по дисциплине. Рекомендуется для оценки знаний, умений и владений навыками обучающихся	Комплект теоретических вопросов к экзамену по разделам и задач

Критерии и шкалы оценивания компетенций в результате изучения дисциплины при проведении промежуточной аттестации в форме зачета (в конце шестого семестра), а также шкала для оценивания уровня освоения компетенций представлена в следующей таблице

Критерии и шкалы оценивания компетенций в результате изучения дисциплины при проведении промежуточной аттестации в форме зачета и экзамена, а также шкала для оценивания уровня освоения компетенций

Шкалы оценивания		Критерии оценивания	Уровень освоения компетенций
«отлично»	«зачтено»	Обучающийся правильно ответил на теоретические вопросы. Показал отличные знания в рамках учебного материала. Правильно выполнил практические задания. Показал отличные умения и владения навыками применения полученных знаний и умений при решении задач в рамках учебного материала. Ответил на все дополнительные вопросы	Высокий
«хорошо»		Обучающийся с небольшими неточностями ответил на теоретические вопросы. Показал хорошие знания в рамках учебного материала. С небольшими неточностями выполнил практические задания. Показал хорошие умения и владения навыками применения полученных знаний и умений при решении задач в рамках учебного материала. Ответил на большинство дополнительных вопросов	Базовый
«удовлетворительно»		Обучающийся с существенными неточностями ответил на теоретические вопросы. Показал удовлетворительные знания в рамках учебного материала. С существенными неточностями выполнил практические задания. Показал удовлетворительные умения и владения навыками применения полученных знаний и умений при решении задач в рамках учебного материала. Допустил много неточностей при ответе на дополнительные вопросы	Минимальный
«неудовлетворительно»	«не зачтено»	Обучающийся при ответе на теоретические вопросы и при выполнении практических заданий продемонстрировал недостаточный уровень знаний и умений при решении задач в рамках учебного материала. При ответах на дополнительные вопросы было допущено множество неправильных ответов	Компетенции не сформированы

Критерии и шкалы оценивания результатов обучения при проведении текущего контроля успеваемости

Разноуровневые задачи

Шкала оценивания	Критерии оценивания
«зачтено»	Задача решена верно, приведены правильные аргументирующие выводы и разработаны рекомендации по совершенствованию кадрового потенциала. Результаты расчетов отображены графически.
«не зачтено»	Задача не решена или решена со значительными замечаниями.

Тест:

Промежуточная аттестация в форме зачета:

Шкала оценивания	Критерии оценивания
«зачтено»	Обучающийся верно ответил на 70 % и более тестовых заданий при прохождении тестирования
«не зачтено»	Обучающийся верно ответил на 69 % и менее тестовых заданий при прохождении тестирования

Тест – промежуточная аттестация в форме экзамена:

Шкала оценивания	Критерии оценивания
«отлично»	Обучающийся верно ответил на 90 – 100 % тестовых заданий при прохождении тестирования
«хорошо»	Обучающийся верно ответил на 80 – 89 % тестовых заданий при прохождении тестирования
«удовлетворительно»	Обучающийся верно ответил на 70 – 79 % тестовых заданий при прохождении тестирования
«не удовлетворительно»	Обучающийся верно ответил на 69 % и менее тестовых заданий при прохождении тестирования

Конспект

Шкала оценивания	Критерии оценивания
«зачтено»	Обучающийся продемонстрировал: полное раскрытие вопроса; указание точных названий и определений; правильные формулировки понятий и категорий; самостоятельность ответа, умение анализировать и делать собственные выводы по рассматриваемой теме; использование дополнительной литературы и иных материалов и др.
«не зачтено»	Тема конспекта не раскрыта, обнаруживается существенное непонимание тематики. Конспект обучающимся не представлен.

Курсовой проект

Шкала оценивания	Критерий оценивания
«отлично»	Обучающийся полностью и правильно выполнил задание на курсовой проект. Показал отличные знания, умения и владения навыками применения их при решении задач в рамках усвоенного учебного материала. Курсовой проект оформлен аккуратно и в соответствии с предъявляемыми требованиями. Ответил на все дополнительные вопросы на защите
«хорошо»	Обучающийся выполнил задание на курсовой проект с небольшими неточностями. Показал хорошие знания, умения и владения навыками применения их при решении задач в рамках усвоенного учебного материала. Есть недостатки в оформлении курсового проекта. Ответил на большинство дополнительных вопросов на защите
«удовлетворительно»	Обучающийся выполнил задание на курсовой проект с существенными неточностями. Показал удовлетворительные знания, умения и владения навыками применения их при решении задач в рамках усвоенного учебного материала. Качество оформления курсового проекта имеет недостаточный уровень. При ответах на дополнительные вопросы на защите было допущено

	много неточностей
«неудовлетворительно»	При выполнении курсового проекта обучающийся продемонстрировал недостаточный уровень знаний, умений и владения ими при решении задач в рамках усвоенного учебного материала. Обучающийся неспособен пояснить полученные результаты. При ответах на дополнительные вопросы на защите было допущено множество неточностей

Защита лабораторной работы

Шкала оценивания	Критерии оценивания
«отлично»	Лабораторная работа выполнена в обозначенный преподавателем срок, письменный отчет без замечаний. Лабораторная работа выполнена обучающимся в полном объеме с соблюдением необходимой последовательности. Обучающийся работал полностью самостоятельно; показал необходимые для проведения работы теоретические знания, практические умения и навыки. Работа (отчет) оформлена аккуратно, в наиболее оптимальной для фиксации результатов форме
«хорошо»	Лабораторная работа выполнена в обозначенный преподавателем срок, письменный отчет с небольшими недочетами. Лабораторная работа выполнена обучающимся в полном объеме и самостоятельно. Допущены отклонения от необходимой последовательности выполнения, не влияющие на правильность конечного результата. Работа показывает знание обучающимся основного теоретического материала и овладение умениями, необходимыми для самостоятельного выполнения работы. Допущены неточности и небрежность в оформлении результатов работы (отчета)
«удовлетворительно»	Лабораторная работа выполнена с задержкой, письменный отчет с недочетами. Лабораторная работа выполняется и оформляется обучающимся при посторонней помощи. На выполнение работы затрачивается много времени. Обучающийся показывает знания теоретического материала, но испытывает затруднение при самостоятельной работе с источниками знаний или приборами
«неудовлетворительно»	Лабораторная работа не выполнена, письменный отчет не представлен. Результаты, полученные обучающимся не позволяют сделать правильных выводов и полностью расходятся с поставленной целью. Показывается плохое знание теоретического материала и отсутствие необходимых умений. Лабораторная работа не выполнена, у учащегося отсутствуют необходимые для проведения работы теоретические знания, практические умения и навыки

3 Типовые контрольные задания или иные материалы, необходимые для оценки знаний, умений, навыков и (или) опыта деятельности, характеризующих этапы формирования компетенций в процессе освоения образовательной программы

3.1 Типовое контрольное задание для выполнения разноуровневой задачи

Варианты типовых контрольных заданий для решения разноуровневых задач приведены в методических указаниях для практических работ обучающихся и выложены в электронной информационно-образовательной среде ЗабИЖТ ИрГУПС, доступной обучающемуся через его личный кабинет.

Ниже приведены образцы типовых тем конспектов, предусмотренных рабочей программой.

Образец типовых контрольных заданий для решения разноуровневых задач по теме «Грузовые тарифы»

Задача

Произвести сравнение провозных платежей для тканей хлопчатобумажных в тюках на расстояние 2100 км при перевозке: в 20-тонных контейнерах, в крытом вагоне собственном и в крытом вагоне арендованном. Вес отправки 18 тонн.

Задача

Определить сумму платежей на станции отправления при погрузке лома стального массой 50 тонн на пути необщего пользования отправителя в вагон грузоподъемностью 69 тонн. Вагон подан под погрузку 2 января в 8 часов, погружен 2 января в 12 часов15 мин. Расстояние подачи в один конец 15 км, 4 группа ПНП.

Образец типового варианта разноуровневой задачи по теме «Планирование перевозок»

Задача

Определить ответственность за невыполнение принятой заявки перевозки груза в следующей ситуации: принята заявка угледобывающего предприятия на перевозку угля в январе месяце в количестве 150 вагонов, с технической нормой загрузки каждого вагона 68 тонн. При оформлении учетной карточки против заявленных тонн оказалось погружено 135 вагонов-9370 тонн. 5 вагонов не поданы из-за отсутствия порожних вагонов, 10 вагонов не погружены из-за поломки крана у грузовладельца.

3.2 Типовые темы конспектов

Варианты типовых тем конспектов приведены в методических указаниях для выполнения самостоятельной работы обучающихся и выложены в электронной информационно-образовательной среде ЗабИЖТ ИрГУПС, доступной обучающемуся через его личный кабинет.

Ниже приведены образцы типовых тем конспектов, предусмотренных рабочей программой.

Образец типовых тем конспектов

1 Место и роль СФТО в развитии и совершенствовании коммерческой работы в сфере грузовых перевозок.

2. История возникновения и развития коммерческой работы на железнодорожном транспорте в России.

3. Система фирменного транспортного обслуживания (СФТО). История развития, современное состояние СФТО

3.3 Типовые контрольные задания для выполнения лабораторных работ

Лабораторная работа №1.

Составление технологической схемы документооборота при организации перевозок грузов

Цель работы: изучить последовательность в работе с перевозочными документами от пункта погрузки (грузоотправителя, станции, ЛАФТО) до пункта назначения (станции, ЛАФТО, грузополучателя).

Задача лабораторной работы: составить схему документооборота, включая начальные и конечные операции в грузовой и коммерческой работе на железнодорожном транспорте.

Ход работы: Теоретическая часть.

Основные понятия: Согласно ст. 2 Устава ж/д транспорта «грузоотправителем» считается как физическое или юридическое лицо, выступающее от своего имени, так и лицо, выступающее от имени владельца груза, т.е. экспедитор; «грузополучателем» считается физическое или юридическое лицо, правомочное на получение груза.

Таким «правомочным» может быть экспедитор в соответствии с заключенным им с фактическим грузоотправителем и получателем договором транспортной экспедиции.

ТЦФТО - территориальный центр фирменного транспортного обслуживания.

ЛАФТО - Линейное агентство фирменного транспортного обслуживания.

СФТО - система фирменного транспортного обслуживания

ТЭО - транспортно-экспедиционное обслуживание.

А) Форма ГУ - 48 «Книга сдачи перевозочных документов». Операции на станции погрузки (отправления) груза

Грузоотправитель:

- обращается в ТЦФТО для заключения ряда договоров (на регистрацию паспорта клиента, на открытие единого лицевого счета, на заключение договора на подачу и уборку вагонов, на ТЭО и др.)

- Грузоотправитель (организация, предприятие) предъявляет в ТЦФТО или вЛАФТО

доверенность (разовая, годовая) на работника, действующего в течении определенного периода от его имени (подписи в различных документах по начислению плат, ведомостях, накопительных карточках).

- В соответствии со статьей 11 Устава грузоотправитель предъявляет заявку ф. ГУ-12 в ЛАФТО (ТЦФТО). Перевозчик рассматривает заявку на перевозку грузов в сроки, предусмотренные Уставом ж/д: специалист по планированию ТЦФТО принимает, обрабатывает заявку. Перевозчик при рассмотрении заявок грузоотправителей согласовывает заявки с владельцами инфраструктур. В установленный Уставом срок заявка согласовывается (принимается к выполнению по подаче вагонов, погрузке), с результатами согласования возвращается грузоотправителю не позднее, чем за три дня до заявленного срока перевозки.

- Грузоотправитель предъявляет в ЛАФТО накладную на визирование. Агент СФТО проверяет правильность указанных грузоотправителем в накладной сведений, проводит предварительную таксировку, проверяет наличие необходимых денежных средств на лицевом счете клиента. Проставляет номер заявки на перевозку грузов.

Заверяет визирование своей подписью.

- Получение завизированной накладной грузоотправителем.

- Предъявление грузоотправителем накладной и письменного уведомления об окончании грузовой операции перевозчику (приемосдатчику груза и багажа) после погрузки груза в вагон (контейнер).

- Приемосдатчик после сверки сведений внесенных в накладную с трафаретами нанесенными на вагон, в том числе соответствие ЗПУ, вес нетто, брутто, тары, грузоподъемность вагона и т.д. заполняет «Книгу приема груза к отправлению», присваивает марку, закрывает памятку приемосдатчика, прикладывает к ней уведомление об окончании грузовой операции, создает вагонный лист.

- Агент ЛАФТО на основании заполненной накладной вносит сведения в АС ЭТРАН и формирует комплект накладной, выводит на печать. Время приема груза к перевозке удостоверяется наложением календарного штемпеля станции в графе 7 оборотной стороны накладной, дорожной ведомости, а также в корешке дорожной ведомости и квитанции приема груза к перевозке.

- Грузоотправителю под роспись в корешке дорожной ведомости выдается квитанция приема груза к отправлению. Квитанция в приеме груза - важный юридический документ, свидетельствующий о приеме груза к перевозке, а также экземпляр накопительных ведомостей, ведомости подачи и уборки вагонов, квитанции разных сборов (при расчете наличными).

- Агент ЛАФТО по окончании отчетных суток формирует отчет о выданных грузах ФДУ-91/ЭВЦ, с сопроводительной ведомостью ФДУ-93 отправляют в ТехПД ТЦФТО (отдел контроля по начислению платежей, раскредитованию накладных, взысканию плат путем перечисления с ЕЛС клиентов на счета перевозчиков). В ТехПД документы проверяются, направляются в архив, где хранятся 5 лет.

- Агент СФТО подбирает к вагонному листу оригинал накладной, дорожную ведомость и другие сопроводительные документы в соответствии с Правилами перевозок (животных, подкарантинных, опасных, негабаритных, на особых условиях) под роспись в книге формы ГУ-48 передает оператору СТЦ для использования при формировании натурных листов на поезда.

- По окончанию отчетных суток распечатывается «Книга приема груза к отправлению».

Б) Операции на станции назначения груза.

Грузополучатель:

- обращается в ТЦФТО для заключения ряда договоров (на регистрацию паспорта клиента, на открытие единого лицевого счета, на заключение договора на подачу и уборку вагонов, на ТЭО и др.) предъявляет в ТЦФТО или в ЛАФТО доверенность с правом полномочий на получение груза, а также оставляет свои координаты для оперативного уведомления о прибытии груза.

- По прибытии на станцию вагонов, оператор СТЦ принимает документы у локомотивной бригады поезда и сверяет наличие всех документов по натурному листу поезда, а также наличие всех штемпелей и прилагаемых документов, обязательно сверяет срок доставки груза, если он истек, составляет акт общей формы. На всех дорожных ведомостях и вагонных листах ставит календарный штемпель - дату и время прибытия поезда. В вагонном листе указывается номер поезда. Вагонные листы под роспись в книге формы ГУ-48 передает приемосдатчику груза и багажа, а перевозочные документы под роспись в ф. ГУ-48 передает в ЛАФТО. В книгу записывается номер вагона, номер накладной.

- Приемосдатчик груза и багажа уведомляет грузополучателя о прибытии груза и времени подачи вагонов с грузом к месту выгрузки в день прибытия груза, но не позднее, чем в 12 часов дня, следующего за днем прибытия груза, а подача под выгрузку - не ранее, чем 2 часа после уведомления.

Уведомление о прибытии на ж/д станцию грузов, находящихся под таможенным контролем, распространяется не только на грузополучателя, но и на таможенный орган.

- Приемосдатчик заносит в АРМ приемосдатчика данные с вагонных листов для автоматического формирования «Книги выгрузки» (форма ГУ-44ВЦ).

- Агент СФТО все прибывшие под выгрузку грузы регистрирует на основании данных перевозочных документов в «Книге прибытия грузов» (форма ГУ-42/ЭВЦ) с помощью подтверждения прибытия вагонов на станцию с АС ЭТРАН.

- После регистрации в системе проставляется порядковый номер, который агент переносит на бумажный носитель лицевой стороны дорожной ведомости. По мере выдачи грузов (раскредитование в АС ЭТРАН) в соответствующих графах «Книги прибытия» автоматически проставляется число и месяц выдачи (форма ФДУ-91/ЭВЦ).

- Представитель грузополучателя в ЛАФТО, на основании предъявленной доверенности и паспорта раскредитовывает перевозочный документ (заполняет сведения в дорожной ведомости - номер и дату выдачи доверенности, номера расчетного счета, наименование банка и заверяет своей подписью). Подпись грузополучателя в дорожной ведомости является подтверждением выдачи груза. Устав обязывает грузополучателя до получения груза причитающиеся перевозчику платежи (сборы, платы). Затем агент СФТО выдает на руки грузополучателю накладную, что является завершением договора перевозки.

- Порядок и место передачи вагонов на путь необщего пользования определяется договором на подачу и уборку вагонов или на эксплуатацию пути необщего пользования (подробнее о договорах в следующем семестре). Моментом фактической выдачи груза должна считаться дата подачи вагона под выгрузку на места общего или необщего пользования (согласно договора). Подтверждается открытием памятки приемосдатчика формы ГУ-45.

Грузополучатель после выгрузки груза из вагона предоставляет приемосдатчику груза и багажа уведомление об окончании грузовой операции, приемосдатчик принимает вагон после выгрузки, проверяет его на предмет повреждения и очистки. Закрывает вагонный лист, памятку приемосдатчика формы ГУ-45. В случае неочисткисоставляется акт общей формы, в случае повреждения вагона (контейнера) соответствующий акт на основании «Правил составления актов при перевозках грузов железнодорожным транспортом»

- Грузополучатель обязан отправить за свой счет порожний вагон на промывку из-под грузов, требующих обязательной промывки в соответствии «Правилами очистки и промывки вагонов и контейнеров после выгрузки грузов» и предоставить заполненную пересылочную дорожную ведомость на отправку порожнего вагона (принадлежности перевозчика), принять меры к оформлению документов на отправление собственного, арендованного вагона.

- Приемосдатчик передает накладную, вагонный лист и памятку приемосдатчика (возможны еще и акты общей формы) в ЛАФТО под роспись в книге формы ГУ-48.

- Приемосдатчик груза и багажа закрывает памятку приемосдатчика по моменту уборки вагона с места выгрузки и по книге формы ГУ-48 сдает ее в ЛАФТО. ЛАФТО оформляет перевозочные документы с помощью АС ЭТРАН и взыскивает с грузоотправителя все причитающиеся перевозчику сборы и платежи. Агент СФТО взыскивает плату с грузополучателя на основании памятки приемосдатчика по ведомости подачи и уборки вагонов формы ГУ-46. (сбор за подачу и уборку вагонов, плата за пользование вагонами, сбор за дополнительную маневровую работу, плата за пользование подъездным путем, за задержку вагонов по акту общей формы (если имеется), др). Выдает на руки грузополучателю его экземпляры под роспись.

По окончанию отчетных суток распечатываются книги (Книга прибытия грузов, Книга выгрузки) и сменные агенты и приемосдатчики расписываются в графе «сдал», работник, который сменил расписывается в графе «принял».

Дорожная ведомость - документ расчетно-финансового значения - вместе с накладной сопровождает груз до станции назначения. Корешок дорожной ведомости служит основным документом для определения провозной платы при централизованных расчетах, а также для учета и отчетности о выполнении плана перевозок станцией.

По окончанию отчетных суток на 18.00 мск. времени агент ЛАФТО формирует отчет ГУ-4/ЭВЦ и высылает его вместе с документами в ТЦФТО (отдел организации и ведения начислений) вместе с сопроводительной ведомостью ФДУ-93.

В ТЦФТО документы проверяются, если нужно корректируются, архивируются и направляются в архив, где хранятся 5 лет.

3.4 Типовое задание на курсовой проект

Варианты исходных данных для выполнения курсового проекта приведены в методических указаниях для его выполнения и выложены в электронной информационно-образовательной среде ЗабИЖТ ИрГУПС, доступной обучающемуся через его личный кабинет.

Ниже приведен образец типового задания на курсовой проект, предусмотренный рабочей программой.

Исходные данные на курсовой проект
на тему «Организация грузовой и коммерческой работы»

1. Среднесуточный грузооборот станции в тоннах:

Место нахождения грузового пункта (ТСК, путь необщего пользования)	Порядковый номер груза	Название груза	Выгрузка	Погрузка
1	2	3	4	5
	1	Тарно-штучные грузы:		
	1.1	повагонные отправки		
	1.2	мелкие отправки		
	2	Грузы в контейнерах:		
	2.1	Крупнотоннажные контейнеры		
	2.2	Контейнеры специализированные		
	3	Кондитерские в коробках		
	4	Тяжеловесные грузы		
	5	Лес круглый:		
	5.1	непакетированный длиной 3 м ;		
	5.2	длиной до 8 м пакетированный;		
	5.3	непакетированный длиной 12м		
	6	Овощи:		
	6.1	капуста		
	6.2	картофель		
	7	Пиломатериалы:		
	7.1	шпалы		
	7.2	доски		
	8	Древесностружечные плиты		
	9	Мука		
	10	Зерно		
	11	Овёс		
	12	Глина		
	13	Цемент		
	14	Кирпич		
	15	Железобетонные изделия:		
	15.1	фундаментные блоки 2.5м;		
	15.2	панели стеновые длиной 9м		
	16	трубы длиной 5100 мм, d=0.5м		
	17.1	песок		
	17.2	гравий		
	17.3	камень		
	17.4	щебень		
	17.5	асбест		
	17.6	шифер		
	17.7	стекло листовое		

	18	Минеральные удобрения:		
	18.1	Карбамид в мешках		
	18.2	сульфат аммония в мешках		
	18.3	Суперфосфат насыпью		
	18.4	аммиачная селитра		
	19	Уголь каменный		
	20	Руда		
	21	Кокс		
	22	Бумага в рулонах		
	23	Картон в коробках		
	24	Прокат и изделия из черных метал		
	25	Чугунные слитки		
	26	Рельсы длиной 12500 мм		
	27	Бензин		
	28	Нефть		
	29	Спирт этиловый		
	30	Метанол технический		
	31	Мазут		
	32	Керосин		

Примечание: Исходные данные для граф 1 и 3 принимаются по шифру студента из Приложения 10.3, для граф 4 и 5 – из Приложения 10.1 и 10.2

2. Схема грузовой станции – тупикового типа. Грузовая станция расположена в узле в 7 км от сортировочной станции.

3. Масса состава маршрута брутто …… тонн (из Приложения 10.4).

4. Состав передаточного поезда …… вагонов (из Приложения 10.4).

5. Средства механизации – принимаются студентами по каждому роду заданных грузов с учетом знаний, полученных из курса «Транспортно-грузовые системы».

6. Расписание прибытия и отправления поездов с местными вагонами – устанавливается студентом из условия ритмичной работы станции в течение суток.

7. Род вагонов для перевозки заданных грузов выбирается студентом самостоятельно с учетом знаний, полученных из предыдущих курсов, в том числе дисциплины «Грузоведение».

8. Вместимость погрузочно-разгрузочных фронтов на путях необщего пользования:

		Погрузка	Выгрузка
Путь необщего пользования №1	Количество фронтов	2	1
	Суммарная вместимость фронтов	0,5 состава	1 состав
Путь необщего пользования №2	Количество фронтов	1	1
	Суммарная вместимость фронтов	1 состав	1 состав

9. Места необщего пользования для осуществления технической работы с маршрутами имеют выставочные пути.

10. К местам необщего пользования подача-уборка вагонов осуществляется маневровым локомотивом станции, обслуживание внутри предприятия – собственными тепловозами.

11. Средняя продолжительность подачи группы вагонов на ТСК ….. мин., уборки …… мин. (из Приложения 10.4).

12. Продолжительность подачи группы вагонов, маршрута на путь необщего пользования №1 …….. мин., уборки …… мин.

13. Продолжительность подачи группы вагонов, маршрута на путь необщего пользования №2 …… мин., уборки …….мин. (из Приложения 10.4).

14. Режим работы грузовых пунктов (см. Приложение 10.4):

- на ТСК с …ч до …ч; круглосуточно;

- на месте необщего пользования №1 с … ч до … ч; круглосуточно;
- на месте необщего пользования №2 с … ч до … ч; круглосуточно.
(ненужное зачеркнуть)

15. Режим работы автотранспорта на ТСК (из Приложения 10.4)
с … ч до … ч; круглосуточно (ненужное зачеркнуть)

16. Среднее расстояние перевозки грузов автотранспортом от ТСК до грузовладельца №1 – … км; до грузовладельца №2 – … км; между грузовладельцами … км.

3.5 Типовые контрольные задания для проведения тестирования

Банк тестовых заданий по дисциплине содержит тестовые задания, распределенные по разделам и темам, с указанием их количества и типа.

Структура банка тестовых заданий по дисциплине
«Управление грузовой и коммерческой работой»
4 курс

Раздел дисциплины	Тема раздела	Количество тестовых заданий, типы ТЗ
Раздел 1. Основы управления грузовой и коммерческой работой	Основы управления грузовой и коммерческой работой	10 – тип ОТ 10 – тип ЗТ
	Составление технологической схемы документооборота при организации перевозок грузов	5 – тип ОТ 5 – тип ЗТ
	Правила пломбирования вагонов и контейнеров, запорно-пломбировочные устройства. Вагонный лист	5 – тип ОТ 5 – тип ЗТ
Раздел 2. Технология выполнения грузовых и коммерческих операций	Технология выполнения грузовых и коммерческих операций	3 – тип ОТ 3 – тип ЗТ
	Составление заявки на перевозку грузов формы ГУ-12. Составление учетной карточки формы ГУ-1	4 – тип ОТ 4 – тип ЗТ
	Тарифная политика. Грузовые тарифы, платы, сборы	4 – тип ОТ 4 – тип ЗТ
	Расчет тарифного расстояния и срока доставки груза	4 – тип ОТ 4– тип ЗТ
	Заполнение перевозочного документа на перевозку груза повагонной отправкой	5 – тип ОТ 5 – тип ЗТ
Раздел 3. Перевозка грузов на открытом подвижном составе	Техническое оснащение железных дорог для перевозки грузов на открытом подвижном составе	8– тип ОТ 8 – тип ЗТ
	Грузовой вагонный и контейнерный парки	6 – тип ОТ 6– тип ЗТ
	Размещение грузов в вагонах и контейнерах	6 – тип ОТ 6 – тип ЗТ
Автор: Быкова Н.В.	Итого	120: 60 – тип ОТ 60 – тип ЗТ

Структура итогового теста по дисциплине
«Управление грузовой и коммерческой работой»
4 курс

Раздел дисциплины	Тема раздела	Количество тестовых заданий, типы ТЗ
Раздел 1. Основы управления грузовой и коммерческой работой	Основы управления грузовой и коммерческой работой	1 – тип ОТ 1 – тип ЗТ

	Составление технологической схемы документооборота при организации перевозок грузов	1 – тип ОТ 1 – тип ЗТ
	Правила пломбирования вагонов и контейнеров, запорно-пломбировочные устройства. Вагонный лист	1 – тип ОТ 1 – тип ЗТ
Раздел 2. Технология выполнения грузовых и коммерческих операций	Технология выполнения грузовых и коммерческих операций	1 – тип ОТ 1 – тип ЗТ
	Составление заявки на перевозку грузов формы ГУ-12. Составление учетной карточки формы ГУ-1	1 – тип ОТ 1 – тип ЗТ
	Тарифная политика. Грузовые тарифы, платы, сборы	1 – тип ОТ 1 – тип ЗТ
	Расчет тарифного расстояния и срока доставки груза	1 – тип ОТ 0 – тип ЗТ
	Заполнение перевозочного документа на перевозку груза повагонной отправкой	0 – тип ОТ 1 – тип ЗТ
Раздел 3. Перевозка грузов на открытом подвижном составе	Техническое оснащение железных дорог для перевозки грузов на открытом подвижном составе	1 – тип ОТ 1 – тип ЗТ
	Грузовой вагонный и контейнерный парки	1 – тип ОТ 0 – тип ЗТ
	Размещение грузов в вагонах и контейнерах	0 – тип ОТ 1 – тип ЗТ
Автор: Быкова Н.В.	Итого	18: 9 – тип ОТ 9 – тип ЗТ

БТЗ, критерии и шкала оценивания, количество вопросов в тестовом задании соответствует ФОС дисциплины, выставленному в электронной информационно-образовательной среде ЗабИЖТ ИрГУПС, доступной обучающемуся через его личный кабинет.

Ниже приведен образец типового варианта итогового теста, предусмотренного рабочей программой дисциплины.

Образец типового варианта итогового теста,
предусмотренного рабочей программой дисциплины

1 Договором перевозки груза между перевозчиком и грузоотправителем является:
1 заявка на перевозку груза
2 железнодорожная транспортная накладная
3 технические условия погрузки в железнодорожный подвижной состав

2 Транспортная железнодорожная накладная состоит из:
1 оригинала накладной, вагонного листа, дорожной ведомости, квитанции о приеме груза
2 оригинала накладной, дорожной ведомости, корешка дорожной ведомости, квитанции о приеме груза
3 оригинала накладной, накладной, дорожной ведомости, квитанции о приеме груза

3 Раскредитование перевозочных документов –это:
1 оформление выдачи грузов в товарной конторе станции назначения
2 оформление досылки
3 заполнение накладной грузоотправителем

4 Первичным носителем кодированной информации для составления натурного листа на состав поезда является:

1 вагонный лист

2 акт общей формы

3 корешок дорожной ведомости

5 К начальным операциям перевозочного процесса можно отнести:

1 маркировку груза, взвешивание, оформление перевозочных документов, расчет за перевозку

2 маркировку груза, взвешивание, оформление перевозочных документов, раскредитование

3 оформление перевозочных документов, расчет за перевозку, выгрузку, коммерческий осмотр

6 Что называется технической нормой загрузки вагона?

1 техническая норма является тем уровнем загрузки вагона, ниже которой его данным грузом загружать нельзя. За недогруз вагона до этой нормы с отправителя взимается штраф

2 партия груза, которая может быть загружена в универсальный вагон с учетом рационального использование его грузоподъемности и вместимости

3 масса груза, предъявляемая к перевозке, за которую установлена минимальная провозная плата

4 партия однородного груза, предъявляемого к перевозке по одному перевозочному документу

7 Установите соответствие:

Начальные операции перевозочного процесса	технический и коммерческий осмотр, проверка вагонного листа, оригинала накладной и дорожной ведомости
Конечные операции перевозочного процесса	подготовка груза в соответствии с физико-химическими свойствами, оформление железнодорожной накладной, операции по погрузке
Операции с вагонами и грузом в пути следования	информирование о прибытии груза, раскредитование дорожной ведомости, операции по выгрузке

8 Установите последовательность по возрастанию вида отправки:

1 групповая

2 маршрутная

3 мелкая

4 повагонная

9 Для выявления перечня грузовых операций, выполняемых на конкретной станции, следует воспользоваться:

1 Тарифным руководством № 4, книга 2

2 Тарифным руководством № 4, книга 3

3 Правилами перевозок грузов железнодорожным транспортом, книга 1

10 Дописать вид отправки, если ее вес в пределах от 20 кг до 20тонн и по объему занимает не более половины вагона или универсального контейнера <:.....:>

11 В перевозочных документах обязательно помещаются сведения о запорно-пломбировочных устройствах <:.....:>

12 Вписать два названия рода вагонов, которые не относятся к вагонам закрытого типа (универсальные крытые, цементовозы, думпкары, транспортеры) <:.....:>

13 Заявки на перевозку грузов формы ГУ-12 предоставляются в прямом сообщении за <:.....:> суток до даты погрузки

14 Номер учетной карточки формы ГУ-1 соответствует номеру согласованной заявки на перевозку груза формы <:.....:>

15 Сколько суток составляет срок доставки, если груз принят к перевозке маршрутной отправкой на расстояние 950 км без дополнительных обстоятельств пункта 5 «Правил исчисления доставки грузов» <:.....:>

16 К технико-экономическим характеристикам вагона не относится осность, грузоподъемность, линейные размеры, грузонапряженность, тара вагона <:.....:>

17 Все грузы из ЕТСНГ разделены на <:.....:> тарифных класса для определения провозных плат

18 Взвешивание грузов является грузовой или коммерческой операцией <:.....:>

Структура банка тестовых заданий по дисциплине
«Управление грузовой и коммерческой работой»
5 курс

Раздел дисциплины	Тема раздела	Количество тестовых заданий, типы ТЗ
Раздел 4. Маршрутизация перевозок грузов	Организация перевозок массовых грузов	2 – тип ОТ 2 – тип ЗТ
	Понятие маршрутизации	10 – тип ОТ 10 – тип ЗТ
	Определение количества отправительских маршрутов с мест погрузки	5 – тип ОТ 5– тип ЗТ
	Календарный план погрузки отправительскими маршрутами	2 – тип ОТ 2 – тип ЗТ
	Эффективность маршрутизации	2 – тип ОТ 2 – тип ЗТ
Раздел 5. Общие принципы организации работы железнодорожных путей необщего пользования	Грузовая и коммерческая работа на путях необщего пользования	8 – тип ОТ 8 – тип ЗТ
	Технологические процессы работы станции примыкания и путей необщего пользования	8 – тип ОТ 8 – тип ЗТ
Раздел 6. Организация перевозок грузов	Перевозки грузов в прямом смешанном сообщении	5 – тип ОТ 5 – тип ЗТ
	Перевозки грузов в международном сообщении	5 – тип ОТ 5 – тип ЗТ
	Правила организации к перевозке и перевозка негабаритных и особо тяжеловесных грузов на открытом подвижном составе	5 – тип ОТ 5 – тип ЗТ
Раздел 7. Ответственность по перевозкам	Актово-претензионная работа на железнодорожном транспорте. Управление актово-претензионной работой, функции и задачи, значение этого вида деятельности	8 – тип ОТ 8 – тип ЗТ

	Правила оформления коммерческого акта (ф. ГУ-22). Приложения к акту. 2. Правила оформления акта общей формы (ф.ГУ-23)	6 – тип ОТ 6 – тип ЗТ
Автор: Быкова Н.В.	Итого	150: 75 – тип ОТ 75 – тип ЗТ

Структура итогового теста по дисциплине
«Управление грузовой и коммерческой работой»
5 курс

Раздел дисциплины	Тема раздела	Количество тестовых заданий, типы ТЗ
Раздел 4. Маршрутизация перевозок грузов	Организация перевозок массовых грузов	1 – тип ОТ 1 – тип ЗТ
	Понятие маршрутизации	1 – тип ОТ 1 – тип ЗТ
	Определение количества отправительских маршрутов с мест погрузки	1 – тип ОТ 1 – тип ЗТ
	Календарный план погрузки отправительскими маршрутами	1 – тип ОТ 0 – тип ЗТ
	Эффективность маршрутизации	0 – тип ОТ 1 – тип ЗТ
Раздел 5. Общие принципы организации работы железнодорожных путей необщего пользования	Грузовая и коммерческая работа на путях необщего пользования	1 – тип ОТ 1 – тип ЗТ
	Технологические процессы работы станции примыкания и путей необщего пользования	1 – тип ОТ 0 – тип ЗТ
Раздел 6. Организация перевозок грузов	Перевозки грузов в прямом смешанном сообщении	0 – тип ОТ 1 – тип ЗТ
	Перевозки грузов в международном сообщении	0 – тип ОТ 1 – тип ЗТ
	Правила организации к перевозке и перевозка негабаритных и особо тяжеловесных грузов на открытом подвижном составе	1 – тип ОТ 0 – тип ЗТ
Раздел 7. Ответственность по перевозкам	Актово-претензионная работа на железнодорожном транспорте. Управление актово-претензионной работой, функции и задачи, значение этого вида деятельности	1 – тип ОТ 1 – тип ЗТ
	Правила оформления коммерческого акта (ф. ГУ-22). Приложения к акту. 2. Правила оформления акта общей формы (ф.ГУ-23)	1 – тип ОТ 0 – тип ЗТ
Автор: Быкова Н.В.	Итого	18: 9 – тип ОТ 9 – тип ЗТ

БТЗ, критерии и шкала оценивания, количество вопросов в тестовом задании соответствует ФОС дисциплины, выставленному в электронной информационно-образовательной среде ЗабИЖТ ИрГУПС, доступной обучающемуся через его личный кабинет.

Ниже приведен образец типового варианта итогового теста, предусмотренного рабочей программой дисциплины.

Образец типового варианта итогового теста,
предусмотренного рабочей программой дисциплины

1 Какие бывают маршрутные составы по назначению:
1 прямые
2 не прямые
3 в распыление
4 отправительские

2 Установите соответствие:

сложные кольцевые	Маршрут следует на одну железнодорожную станцию назначения в адрес одного или нескольких грузополучателей (грузовые вагоны в адрес каждого получателя должны находиться в составе отдельной группой)
кольцевые	Маршруты, которые обращаются по установленным нитками графика между предприятиями-отправителями и получателями с технологическими процессами основного производства, требующими регулярной (ритмичной) доставки грузов
прямые	Маршруты, которые после выгрузки возвращаются на ту же станцию, участок, узел железной дороги под повторную погрузку

3 Договор на подачу и уборку вагонов заключается сроком не более
1 5 лет
2 10 лет
3 7 лет
4 6 лет

4 Установите соответствие действий при организации маршрутных перевозок:

план формирования грузовых поездов	1
экономическая целесообразность для ОАО «РЖД»	2
технические и технологические возможности инфраструктуры для организации работы с маршрутными составами	3

5 Какая информация должна содержаться в коммерческом акте?
1 точное и подробное описание груза, багажа, грузобагажа и тех обстоятельств, при которых обнаружена их несохранность
2 предположения и выводы о причинах несохранности груза, багажа или грузобагажа
3 предположения и выводы о виновности грузоотправителя или перевозчика

6 В каком случае обосновано, может быть не выполнена заявка на перевозку в прямом смешанном сообщении, не поданы вагоны под погрузку:
1 конвенционный запрет погрузки
2 отказ грузоотправителя от погрузки, в соответствии с заявкой формы ГУ-12
3 отсутствие порожних вагонов

7 Правила перевозок грузов в международном сообщении регламентированы:
1 СМГС
2 ППГ
3 МТТ

8 Правила организации к перевозке и перевозка негабаритных и особо тяжеловесных грузов на открытом подвижном составе регламентированы
1 Техническими условиями размещения и крепления грузов в вагонах и контейнерах ЦМ-943
2 Инструкцией по перевозке негабаритных и тяжеловесных грузов на железных дорогах ДЧ-1835
3 Правилами разработки условий перевозок ЦМ-942

9 Маршрутизация эффективна, если:
1 маршрутный состав проходит хотя бы одну техническую станцию без переработки
2 маршрутный состав следует на расстояние свыше 3000 км
3 маршрутный состав находится под накоплением меньше суток

10 При выполнении календарного планирования маршрутизации, увеличивается или сокращается простой местного вагона на станции <:.....:>

11 Определить количество вагонов в составе маршрута, если масса состава брутто 3400 т, масса вагона брутто 84 т <:.....:>

12 Определить количество маршрутов на пути необщего пользования, если погружено 126 вагонов, расчетное количество вагонов в маршрутном составе 40 <:.....:>

13 Плата за пользование вагонами при их нахождении на железнодорожных путях необщего пользования взыскивается в соответствии с Тарифным руководством № <:.....:>

14 Коммерческий акт ГУ-22, Акт общей формы <:.....:>

15 Различают <:.....:> зоны негабаритности

16 Маршрутные составы, которые после выгрузки возвращаются в том же составе на ту же станцию, участок, узел под погрузку называются <:.....:>

17 Время выполнения грузовых операций влияет на показатель работы станции-простой <:.....:> вагона

18 Акт экспертизы является приложением к акту формы <:.....:>

3.6 Перечень теоретических вопросов к зачету

(для оценки знаний, умений, навыков и опыта деятельной)

Раздел 1. Основы управления грузовой и коммерческой работой

1.1 Содержание грузовой и коммерческой работы на железнодорожном транспорте, значение коммерческой деятельности в условиях рыночных отношений

1.2 Нормативно-законодательная база грузовой и коммерческой работы железнодорожного транспорта

1.3 Организационная структура управления грузовой и коммерческой работой на железнодорожном транспорте и на железнодорожной станции

1.4 Значение в совершенствовании коммерческой работы на железнодорожном транспорте системы фирменного транспортного обслуживания

1.5 Транспортные схемы доставки грузов (в зависимости от видов сообщений, видов отправок, видов скоростей при доставке грузов на железнодорожном транспорте)

1.6 Пакетные и контейнерные перевозки – форма логистической системы организации грузовых перевозок

1.7 Экономико-математические модели управления грузовой и коммерческой работой (при прогнозировании грузопотоков, объемов грузовой работы, создании логистических центров, др)

Раздел 2. Технические средства грузовой работы

2.1 Классификация грузовых станций (по характеру работ, их объему, в зависимости от путевого развития)

2.2 Техническое оснащение станций для грузовой, коммерческой работы

2.3 Технологический процесс работы грузовой станции- основной нормативный документ станции (значение, содержание, требования при разработке, кем разрабатывается, кем подписывается)

2.4 Применение АСУ в грузовой работе станций

2.5 Эффективность специализации грузовых станций в крупных узлах

2.6 Концентрация грузовой работы на меньшем числе станций и методика обоснования ее эффективности

2.7 Весовое хозяйство железных дорог, технические средства для измерения массы грузов, правила их применения с коммерческой ответственностью сторон

2.8 Значение и способы определения массы грузов. Ответственность перевозчика, отправителя в отношении указанной массы груза в перевозочном документе

2.9 Грузовой вагонный парк (структура, нумерация вагонов, характеристика техническая и эксплуатационная).

2.10 Специализация парка грузовых вагонов, ее эффективность

2.11 Показатели использования грузовых вагонов

2.12 Технологические и технические мероприятия по повышению статической нагрузки вагонов и контейнеров (по улучшению использования по грузоподъемности и вместимости) и экономическая эффективность улучшения использования грузоподъемности и вместимости вагонов

2.13 Минимальные весовые нормы (МВН). Технические нормы загрузки вагонов грузового парка, порядок их установления (местные, сетевые).

2.14 Рациональное распределение порожних вагонов по пунктам погрузки с учетом наилучшего использования их грузоподъемности и вместимости

2.15 Назначение и разновидности (типоразмеры) контейнеров. Правила перевозок грузов в контейнерах

2.16 Контейнерные пункты и терминалы, их назначение в грузовой работе и техническое оснащение

Раздел 3. Технология выполнения грузовых и коммерческих операций

3.1 Планирование грузовых перевозок (особенности планирования перевозок в условиях рыночных отношений, технологическая последовательность планирования, форма заявки на перевозку груза ГУ-12)

3.2 Учет выполнения плана погрузки на станциях, правила оформления формы ГУ-1

3.3 Начальные операции перевозочного процесса (план ответа смотреть в вопросе 3.4)

3.4 Конечные операции перевозочного процесса (полный перечень операций, технология их выполнения, значение операций в перевозочном процессе)

3.5 Операции в пути следования груза (обязательные и дополнительные, перечень операций, технология их выполнения, значение в перевозочном процессе)

3.6 Взаимодействие в технологии работы СТЦ и ЛАФТО

3.7 Досылочный перевозочный документ, правила составления, содержание, значение

3.8 Правила переадресовки грузов

3.9 Договор перевозки груза на железнодорожном транспорте. Обязанности сторон, условия заключения договора

3.10 Железнодорожная транспортная накладная. Правила заполнения, оформления, значение финансовое и юридическое

3.11 Документы, сопровождающие груз от станции отправления до станции назначения. Значение, правила заполнения каждого из них на станциях погрузки и выгрузки

3.12 Раскредитование перевозки

3.13 ЭТРАН. Безбумажная технология организации грузовых перевозок

3.14 Вагонный лист

3.15 Памятка приемосдатчика формы ГУ-45

3.16 Гибкая тарифная политика на железнодорожном транспорте, виды тарифов на ж.д транспорте

3.17 Правила определения провозных платежей, назначение Тарифного руководства № 1

3.18 Правила определения дополнительных сборов за операции, сопутствующие процессу перевозок грузов железнодорожным транспортом (Тарифное руководство № 3)

3.19 Правила определения плат за использование под грузовыми операциями вагонов, контейнеров на местах необщего пользования (Тарифное руководство№ 2)

3.20 Тарифное руководство № 4, книги 1,2,3; их содержание, назначение

3.21 Работа ТЦФТО по обработке перевозочных документов

3.22 Правила определения сроков доставки грузов

3.33 Учет и отчетность по грузовым перевозкам

Раздел 4. Актово-претензионная работа на железнодорожном транспорте

4.1 Какие перевозки относятся к несохранным?

4.2 Актово-претензионная работа на железнодорожном транспорте (содержание, нормативная и правовая база, структура управления актово-претензионной работой)

4.3 Правила составления актов формы ГУ-23 (обстоятельства, при которых составляются; количество экземпляров, количество подписей)

4.4. Правила составления коммерческих актов формы ГУ-22 (обстоятельства, при которых составляются; количество экземпляров, количество подписей, сроки оформления)

4.5 Учетные и отчетные документы в актовой работе станции

4.6 Формы актов (кроме ф. ГУ-23 и ф. ГУ-22), используемых в грузовой работе на железнодорожном транспорте.

4.7 Какие документы в отдельных случаях являются обязательными приложениями к коммерческому акту?

4.7 Методы обеспечения сохранности перевозимых грузов

4.8 Автоматизированное рабочее место работника ЕАСАПР

4.9 Виды ответственности перевозчиков, владельцев инфраструктур, грузовладельцев по грузовым перевозкам в соответствии с правовыми документами

3.7 Перечень теоретических вопросов к экзамену

(для оценки знаний)

Раздел 1. Основы управления грузовой и коммерческой работой

1.1 Содержание грузовой и коммерческой работы на железнодорожном транспорте, значение коммерческой деятельности в условиях рыночных отношений

1.2 Нормативно-законодательная база грузовой и коммерческой работы железнодорожного транспорта

1.3 Организационная структура управления грузовой и коммерческой работой на железнодорожном транспорте и на железнодорожной станции

1.4 Значение в совершенствовании коммерческой работы на железнодорожном транспорте системы фирменного транспортного обслуживания

1.5 Транспортные схемы доставки грузов (в зависимости от видов сообщений, видов отправок, видов скоростей при доставке грузов на железнодорожном транспорте)

1.6 Пакетные и контейнерные перевозки – форма логистической системы организации грузовых перевозок

1.7 Экономико-математические модели управления грузовой и коммерческой работой (при прогнозировании грузопотоков, объемов грузовой работы, создании логистических центров, др)

Раздел 2. Технические средства грузовой работы

2.1 Классификация грузовых станций (по характеру работ, их объему, в зависимости от путевого развития)

2.2 Техническое оснащение станций для грузовой, коммерческой работы

2.3 Технологический процесс работы грузовой станции- основной нормативный документ станции (значение, содержание, требования при разработке, кем разрабатывается, кем подписывается)

2.4 Применение АСУ в грузовой работе станций

2.5 Эффективность специализации грузовых станций в крупных узлах

2.6 Концентрация грузовой работы на меньшем числе станций и методика обоснования ее эффективности

2.7 Весовое хозяйство железных дорог, технические средства для измерения массы грузов, правила их применения с коммерческой ответственностью сторон

2.8 Значение и способы определения массы грузов. Ответственность перевозчика, отправителя в отношении указанной массы груза в перевозочном документе

2.9 Грузовой вагонный парк (структура, нумерация вагонов, характеристика техническая и эксплуатационная).

2.10 Специализация парка грузовых вагонов, ее эффективность

2.11 Показатели использования грузовых вагонов

2.12 Технологические и технические мероприятия по повышению статической нагрузки вагонов и контейнеров (по улучшению использования по грузоподъемности и вместимости) и экономическая эффективность улучшения использования грузоподъемности и вместимости вагонов

2.13 Минимальные весовые нормы (МВН). Технические нормы загрузки вагонов грузового парка, порядок их установления (местные, сетевые).

2.14 Рациональное распределение порожних вагонов по пунктам погрузки с учетом наилучшего использования их грузоподъемности и вместимости

2.15 Назначение и разновидности (типоразмеры) контейнеров. Правила перевозок грузов в контейнерах

2.16 Контейнерные пункты и терминалы, их назначение в грузовой работе и техническое оснащение

Раздел 3. Технология выполнения грузовых и коммерческих операций

3.1 Планирование грузовых перевозок (особенности планирования перевозок в условиях рыночных отношений, технологическая последовательность планирования, форма заявки на перевозку груза ГУ-12)

3.2 Учет выполнения плана погрузки на станциях, правила оформления формы ГУ-1

3.3 Начальные операции перевозочного процесса (план ответа смотреть в вопросе 3.4)

3.4 Конечные операции перевозочного процесса (полный перечень операций, технология их выполнения, значение операций в перевозочном процессе)

3.5 Операции в пути следования груза (обязательные и дополнительные, перечень операций, технология их выполнения, значение в перевозочном процессе)

3.6 Взаимодействие в технологии работы СТЦ и ЛАФТО

3.7 Досылочный перевозочный документ, правила составления, содержание, значение

3.8 Правила переадресовки грузов

3.9 Договор перевозки груза на железнодорожном транспорте. Обязанности сторон, условия заключения договора

3.10 Железнодорожная транспортная накладная. Правила заполнения, оформления, значение финансовое и юридическое

3.11 Документы, сопровождающие груз от станции отправления до станции назначения. Значение, правила заполнения каждого из них на станциях погрузки и выгрузки

3.12 Раскредитование перевозки

3.13 ЭТРАН. Безбумажная технология организации грузовых перевозок

3.14 Вагонный лист

3.15 Памятка приемосдатчика формы ГУ-45

3.16 Гибкая тарифная политика на железнодорожном транспорте, виды тарифов на ж.д транспорте

3.17 Правила определения провозных платежей, назначение Тарифного руководства № 1

3.18 Правила определения дополнительных сборов за операции, сопутствующие процессу перевозок грузов железнодорожным транспортом (Тарифное руководство № 3)

3.19 Правила определения плат за использование под грузовыми операциями вагонов, контейнеров на местах необщего пользования (Тарифное руководство№ 2)

3.20 Тарифное руководство № 4, книги 1,2,3; их содержание, назначение

3.21 Работа ТЦФТО по обработке перевозочных документов

3.22 Правила определения сроков доставки грузов

3.33 Учет и отчетность по грузовым перевозкам

Раздел 4. Актово-претензионная работа на железнодорожном транспорте

4.1 Какие перевозки относятся к несохранным?

4.2 Актово-претензионная работа на железнодорожном транспорте (содержание, нормативная и правовая база, структура управления актово-претензионной работой)

4.3 Правила составления актов формы ГУ-23 (обстоятельства, при которых составляются; количество экземпляров, количество подписей)

4.4. Правила составления коммерческих актов формы ГУ-22 (обстоятельства, при которых составляются; количество экземпляров, количество подписей, сроки оформления)

4.5 Учетные и отчетные документы в актовой работе станции

4.6 Формы актов (кроме ф. ГУ-23 и ф. ГУ-22), используемых в грузовой работе на железнодорожном транспорте.

4.7 Какие документы в отдельных случаях являются обязательными приложениями к коммерческому акту?

4.7 Методы обеспечения сохранности перевозимых грузов

4.8 Автоматизированное рабочее место работника ЕАСАПР

4.9 Виды ответственности перевозчиков, владельцев инфраструктур, грузовладельцев по грузовым перевозкам в соответствии с правовыми документами

Раздел 5. Организация перевозок грузов мелкими отправками (МО)

5.1 Правила приема к перевозке грузов мелкими отправками

5.2 Организация перевозок МО в прямых, сборных участковых, сборно-раздаточных вагонах

Организация перевозки МО в крытых вагонах и контейнерах

5.3 Грузосортировочный комплекс, устройство и техническое оснащение.

5.4 Методы сортировки мелких отправок, их преимущества и недостатки

Раздел 6. Маршрутизация перевозок с мест погрузки. Организация перевозок массовых грузов

6.1Организация маршрутизации перевозок грузов на станции

6.2 Эффективность маршрутизации

6.3 Планирование маршрутизации

6.4 Виды маршрутов, их преимущества и недостатки

6.5 Мероприятия на станциях погрузки и в пути следования, направленные на обеспечение сохранности массовых грузов

6.6 Мероприятия на станциях погрузки, направленные на повышение уровня разгрузочной работы с навалочными и насыпными грузами на станциях выгрузки

Раздел 7. Транспортно- складские системы. Теория расчета грузовых фронтов.

7.1 Классификация транспортно-складских комплексов

7.2 Требования к объемно-планировочным решениям при проектировании ТСК

7.3 Теория расчета грузовых фронтов на местах общего пользования

7.4 Теория оптимизации параметров ТСК

7.5 Теория расчета продолжительности выполнения грузовых операций

Раздел 8. Грузовая и коммерческая работа на путях необщего пользования. Технологические процессы работы станции примыкания и путей необщего пользования.

8.1 Эксплуатационная и техническая характеристика (общая) путей и мест необщего пользования

8.2 Единый технологический процесс работы путей необщего пользования и станции примыкания

8.3 Промышленный транспорт, его значение в грузоперевозках

8.4 Специфика технологии и технического оснащения МОПЖТ (межотраслевых объединений предприятий промышленного железнодорожного транспорта)

8.5 Документы, регламентирующие взаимодействие железнодорожной станции и мест необщего пользования (нормативные, оперативные)

8.6 Правила эксплуатации путей необщего пользования, составление форм ГУ-45, ГУ-46

8.7 Договоры: на эксплуатацию ПНП, на подачу и уборку вагонов (порядок разработки, содержание, сроки действия)

8.7 Единый технологический процесс работы путей необщего пользования и станции примыкания

8.8 Порядок разработки суточного плана-графика работы станции примыкания и путей необщего пользования, его показатели

Раздел 9. Правила организации к перевозке и перевозка негабаритных и особо тяжеловесных грузов на открытом подвижном составе.

9.1 Габариты погрузки железных дорог

9.2 Негабаритные грузы (определение, степени и зоны негабаритности, индекс негабаритности)

9.3 Нормативная база для организации грузовой работы с негабаритными грузами

9.4 Инструкция ДЧ-1835, содержание; документы, разрабатываемые железнодорожными администрациями в дополнение к данной инструкции (приказы, указания)

9.5 Расчетная негабаритность, методика ее определения

9.6 Прием к перевозке негабаритных грузов, правила погрузки и отправления со станции 9.7 Особенности согласования заявок на перевозку негабаритных грузов

9.8 Характеристика тяжеловесных и негабаритных грузов. Подвижной состав, организация перевозки.

9.9 Перевозка негабаритных грузов с контрольной рамой. Изготовление контрольной рамы

9.10 Порядок проверки размещения и крепления негабаритных и тяжеловесных грузов

Раздел 10. Управление грузовой и коммерческой работой при перевозках грузов в прямом смешанном сообщении

10.1 Нормативные документы, регламентирующие перевозку грузов в смешанном сообщении, особенности правил организации перевозок

10.2 Расчет перерабатывающей способности пунктов перевалки

10.3 Контактные графики работ в пунктах перевалки грузов

10.4 Конвенционные запреты погрузки

Раздел 11. Управление грузовой и коммерческой работой при перевозке грузов в международном сообщении

11.1 Правила перевозок грузов в международном сообщении, законодательная база и особенности технологии выполнения грузовых, коммерческих операций.

11.2 Особенности документального оформления перевозок грузов в международном сообщении, международные тарифы

11.3 Работа пограничных станций

3.8 Перечень типовых простых практических заданий к экзамену

(для оценки умений)

Задача

Выбрать рациональный способ доставки груза на расстояние 4055 км по минимальной провозной плате: трубы чугунные длиной 11,5 метров, общей массой 58 тонн. Охарактеризовать тарифную политику в отношении уровня тарифа за использование универсальных полувагонов и платформ.

Задача

Определить линейные размеры склада для тарно-штучных грузов при следующих условиях:

среднесуточный грузопоток по прибытию 400 тонн, по отправлению 520 тонн. Процент прямой переработки по прибытию 40%, по отправлению 30%. Время хранения грузов по прибытию 1,5 суток, по отправлению 1сут. Коэффициент, учитывающий площадь складских проездов принять равным 1,7. Удельная нагрузка на 1кв.метр площади склада 0,85 т/м2

Задача

На железнодорожный путь необщего пользования за сутки прибывает 20 вагонов. Время прибытия и отправления приведено в таблице:

№ п/п	Кол-во вагонов	Время прибытия	Время отправления
1	4	18.30	03.00
2	6	20.20	03.00
3	3	22.00	07.00
4	2	00.00	07.00
5	5	02.40	09.40

Определить средний простой вагонов на железнодорожном пути необщего пользования.

3.9 Перечень типовых практических заданий к экзамену

(для оценки навыков и (или) опыта деятельности)

Задача

Определить смещение центра тяжести груза относительно центра тяжести вагона.

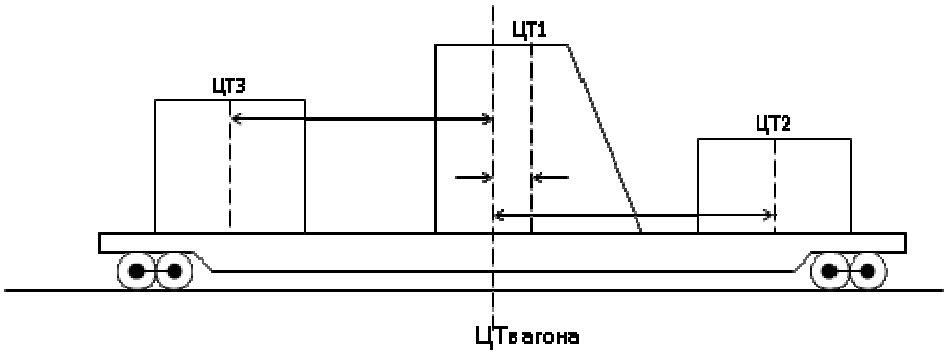

l_1 = 0.95м;	Q=20 т
l_2=3,4 м;	Q=8 т
l_3=4,0 м;	Q=16 т

4 Методические материалы, определяющие процедуру оценивания знаний, умений, навыков и (или) опыта деятельности, характеризующих этапы формирования компетенций

В таблице дано описание процедур проведения контрольно-оценочных мероприятий, соответствующих рабочей программе дисциплины, и процедур оценивания результатов обучения с помощью спланированных оценочных средств.

Наименование оценочного средства	Описания процедуры проведения контрольно-оценочного мероприятия и процедуры оценивания результатов обучения
Курсовой проект (КП)	Преподаватель на первой неделе 7 семестра выдает каждому студенту индивидуальное задание на выполнение курсового проекта. Курсовой проект должен быть выполнен в установленный преподавателем срок и в соответствии с требованиями к оформлению КП (текстовой и графической частей), сформулированными в Положении «Требования к оформлению текстовой и графической документации. Нормоконтроль» № П.420700.05.4.092-2012 в последней редакции. КП в назначенный срок сдаются на проверку. После исправления замечаний студент защищает курсовой проект устным опросом или компьютерным тестированием. В период выполнения КП студент может задавать вопросы по выполнению, получать групповые или индивидуальные консультации во вне учебное время лично либо через личный кабинет
Разноуровневая задача	Выполнение разноуровневой задачи осуществляется на практическом занятии. Задание выполняется по вариантам. Распределение вариантов осуществляется преподавателем. Преподаватель на практическом занятии, предшествующем занятию проведения контроля, доводит до обучающихся: тему, количество заданий и время выполнения заданий. Результаты решения задач оформляются студентами самостоятельно и сдаются на проверку преподавателю.
Тестирование	Тестирование (компьютерное или письменное) проводится по результатам освоения разделов дисциплины во время практических занятий. Во время проведения тестирования пользоваться учебниками, справочниками, конспектами лекций, тетрадями для практических занятий не разрешено. Преподаватель на практическом занятии, предшествующем занятию проведения теста, доводит до обучающихся: темы, количество заданий в тесте, время выполнения.
Конспект	Составление конспектов по темам, предложенным преподавателем производится во вне аудиторного времени в рамках самостоятельной работы. Для составления конспекта студент может использовать рекомендуемую или литературу, раскрывающую предложенную тематику. Преподаватель выдает темы конспектов в начале семестра, а проверяет их составление на контрольных занятиях (процентовочных неделях). Студент должен ответить на вопросы, связанные с тематикой конспекта. Преподаватель информирует обучающихся о выставленной оценке за конспект сразу после контрольно-оценочного мероприятия.
Защита лабораторной работы	Защита лабораторных работ проводится во время лабораторных занятий. Во время проведения защиты лабораторной работы пользоваться учебниками, справочниками, конспектами лекций, тетрадями не разрешено. Преподаватель на лабораторной работе, предшествующей занятию проведения защиты лабораторной работы, доводит до обучающихся: номер защищаемой лабораторной работы, время на защиту лабораторной работы. Преподаватель информирует обучающихся о результатах защиты лабораторной работы сразу после ее контрольно-оценочного мероприятия.

Для организации и проведения промежуточной аттестации (в форме зачета/экзамена) составляются типовые контрольные задания или иные материалы, необходимые для оценки знаний, умений, навыков и (или) опыта деятельности, характеризующих этапы формирования компетенций в процессе освоения образовательной программы:

– перечень теоретических вопросов к зачету (для оценки знаний, умений, навыков и (или) опыта деятельности);

– перечень теоретических вопросов к экзамену (для оценки знаний);

– перечень типовых комплексных практических заданий к зачету/экзамену (для оценки умений, навыков и (или) опыта деятельности).

Перечень теоретических вопросов и перечни типовых практических заданий разного уровня сложности к зачету/экзамену обучающиеся получают в начале семестра через электронную информационно-образовательную среду ЗабИЖТ ИрГУПС (личный кабинет обучающегося).

Описание процедур проведения промежуточной аттестации в форме зачета и оценивания результатов обучения

При проведении промежуточной аттестации в форме зачета преподаватель может воспользоваться результатами текущего контроля успеваемости в течение семестра. Оценочные средства и типовые контрольные задания, используемые при текущем контроле, позволяют оценить знания, умения и владения навыками/опытом деятельности обучающихся при освоении дисциплины. С целью использования результатов текущего контроля успеваемости, преподаватель подсчитывает среднюю оценку уровня сформированности компетенций обучающегося (сумма оценок, полученных обучающимся, делится на число оценок).

Шкала и критерии оценивания уровня сформированности компетенций в результате изучения дисциплины при проведении промежуточной аттестации в форме зачета по результатам текущего контроля (без дополнительного аттестационного испытания)

Средняя оценка уровня сформированности компетенций по результатам текущего контроля	Оценка
Оценка не менее 3,0 и нет ни одной неудовлетворительной оценки по текущему контролю	«зачтено»
Оценка менее 3,0 или получена хотя бы одна неудовлетворительная оценка по текущему контролю	«не зачтено»

Если оценка уровня сформированности компетенций обучающегося не соответствует критериям получения зачета без дополнительного аттестационного испытания, то промежуточная аттестация в форме зачета проводится в форме собеседования по перечню теоретических вопросов и типовых практических задач (не более двух теоретических и двух практических). Промежуточная аттестация в форме зачета с проведением аттестационного испытания в форме собеседования проходит на последнем занятии по дисциплине.

Описание процедуры проведения промежуточной аттестации в форме экзамена и оценивания результатов обучения

Промежуточная аттестация в форме экзамена проводится путем устного собеседования по билетам. Билеты составлены таким образом, что в каждый из них включал в себя теоретические вопросы и практические задания.

Билет содержит: два теоретических вопроса для оценки знаний. Теоретические вопросы выбираются из перечня вопросов к экзамену; практическое задание для оценки умений, навыков и (или) опыта деятельности (выбирается из перечня типовых практических заданий к экзамену).

Распределение теоретических вопросов и практических заданий по экзаменационным билетам находится в закрытом для обучающихся доступе. Разработанный комплект билетов (25-30 билетов) не выставляется в электронную

информационно-образовательную среду ЗабИЖТ ИрГУПС, а хранится на кафедре-разработчике ФОС на бумажном носителе в составе ФОС по дисциплине.

На экзамене обучающийся берет билет, для подготовки ответа на экзаменационный билет обучающемуся отводится время в пределах 45 минут. В процессе ответа обучающегося на вопросы и задания билета, преподаватель может задавать дополнительные вопросы.

Каждый вопрос/задание билета оценивается по четырехбалльной системе, а далее вычисляется среднее арифметическое оценок, полученных за каждый вопрос/задание. Среднее арифметическое оценок округляется до целого по правилам округления.

Образец экзаменационного билета

ЗабИЖТ ИрГУПС 20___/20____ уч. год	**Экзаменационный билет № 1** по дисциплине «Управление грузовой и коммерческой работой» 7 семестр	УТВЕРЖДАЮ Заведующий кафедрой «УПП» ЗабИЖТ Коновалова М.И.
1. Содержание грузовой и коммерческой работы на железнодорожном транспорте.		
Значение коммерческой деятельности в условиях рыночных отношений		
2. Рациональное распределение порожних вагонов по пунктам погрузки с учетом		
наилучшего использования их грузоподъемности и вместимости		
3. Задача. Определить срок доставки . Груз - уголь , перевозка маршрутной отправкой. Расстояние		
перевозки 3000 км грузовой скоростью, с перегрузом в пути следования на узкую колею с широкой		
1. Задача. Перечислить действия работников железнодорожной станции Хабаровск-1 в		
следующих обстоятельствах: на площадке при проверке груза оказалось одно грузовое		
место с надписью в виде дроби $\frac{134-\frac{5}{60}}{940006}$.		
Составил: Быкова Н.В.		